作成：2025年10月1日

【 ヨド断熱パネル ファインパネル Hyper 厚み35mm 横張 PB捨貼防火構造仕様 標準納め図面 】

	図　　面　　名		図 面 番 号	最 終 日 付	備　　考
1	かん合部詳細図	防火仕様	YFP35Y002	2025. 10.1	
2	腰部詳細図	防火仕様	YFP35Y072	2025.10.1	
3	出隅部詳細図	見切縁仕上　防火仕様	YFP35Y083	2025.10.1	
4		シーリング目地仕上　防火仕様	YFP35Y084	2025.10.1	
5	入隅部詳細図	見切縁仕上　防火仕様	YFP35Y093	2025.10.1	
6		シーリング目地仕上　防火仕様	YFP35Y094	2025.10.1	
7	サッシ部詳細図	見切縁仕上　防火仕様	YFP35Y103	2025.10.1	
8		シーリング目地仕上　防火仕様	YFP35Y104	2025.10.1	
9	縦目地部詳細図	ハット目地仕上　防火仕様	YFP35Y113	2025.10.1	
10		シーリング目地仕上　防火仕様	YFP35Y114	2025.10.1	
11	笠木部詳細図	アルミ笠木割付あり　防火仕様	YFP35Y124	2025.10.1	
12		アルミ笠木割付なし　防火仕様	YFP35Y125	2025.10.1	
13		板金笠木　防火仕様	YFP35Y126	2025.10.1	
14	屋根取合詳細図	軒先部　防火仕様	YFP35Y153	2025.10.1	
15		ケラバ部　防火仕様	YFP35Y154	2025.10.1	
16	換気口参考図	角型　防火仕様	YFP35Y173	2025.10.1	
17		丸型　防火仕様	YFP35Y174	2025.10.1	
18	竪樋支持部参考図	ハット目地部　防火仕様	YFP35Y184	2025.10.1	
19		シール目地部　防火仕様	YFP35Y185	2025.10.1	
20		一般部（貫通）　防火仕様	YFP35Y186	2025.10.1	
21					
22					
23					
24					
25					
26					
27					
28					
29					
30					
31					
32					
33					
34					
35					
36					

備　考＞

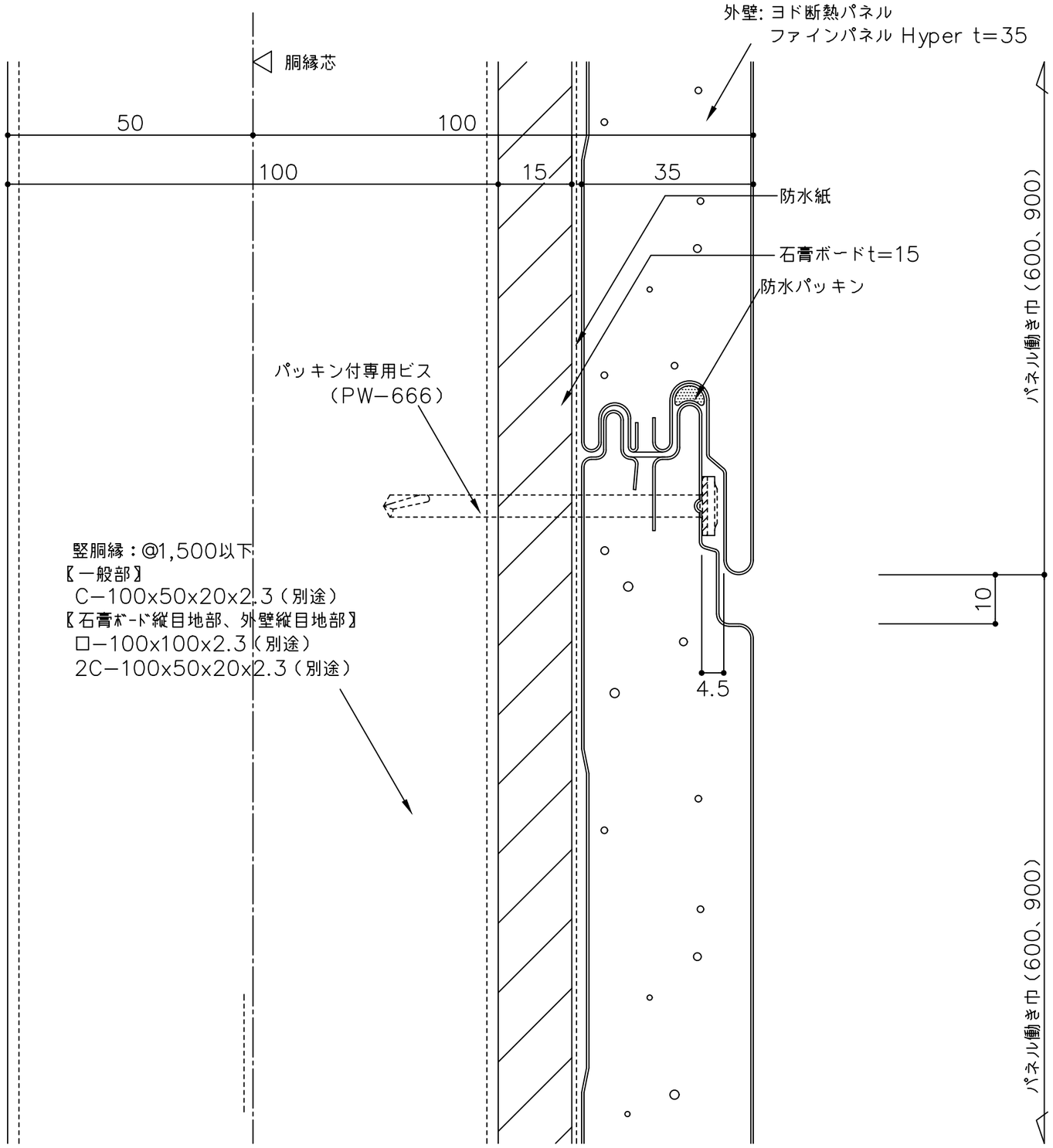

かん合部詳細図 1：1

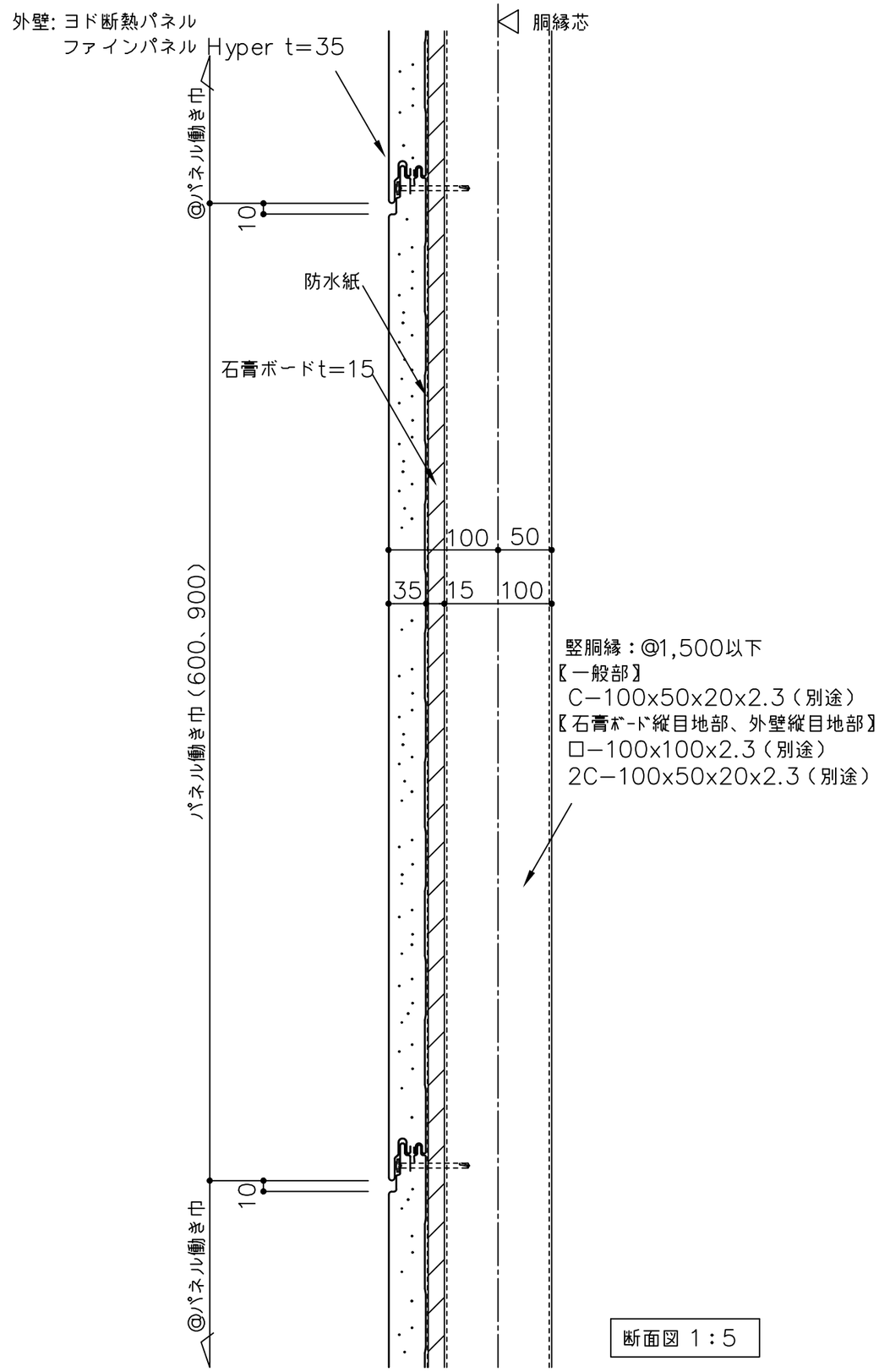

断面図 1：5

備考 ① ② ③ ④	名称 ヨド断熱パネル ファインパネル Hyper t35	製図	担当	承認	日付 2025.10.1	図面 No. YFP35Y002
	図面名 かん合部詳細図 （横張 PB捨て貼り防火構造仕様）				縮尺 1:1 1:5	YODOKO

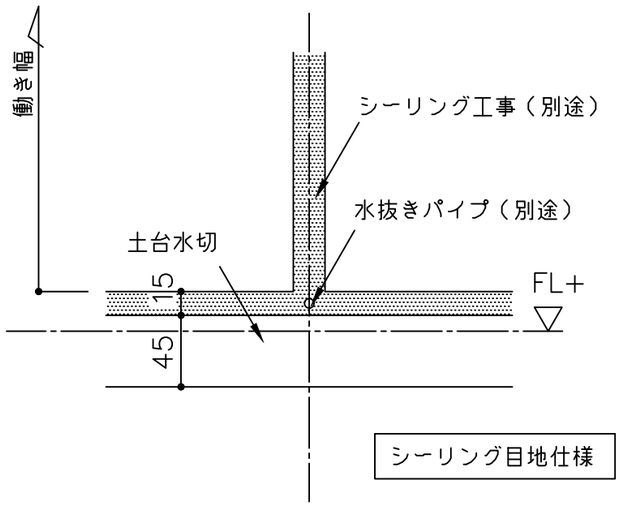

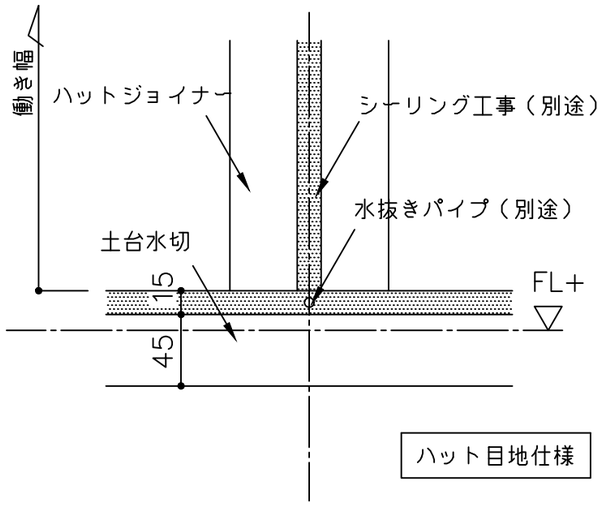

注）水抜き処理を適宜設けて下さい。

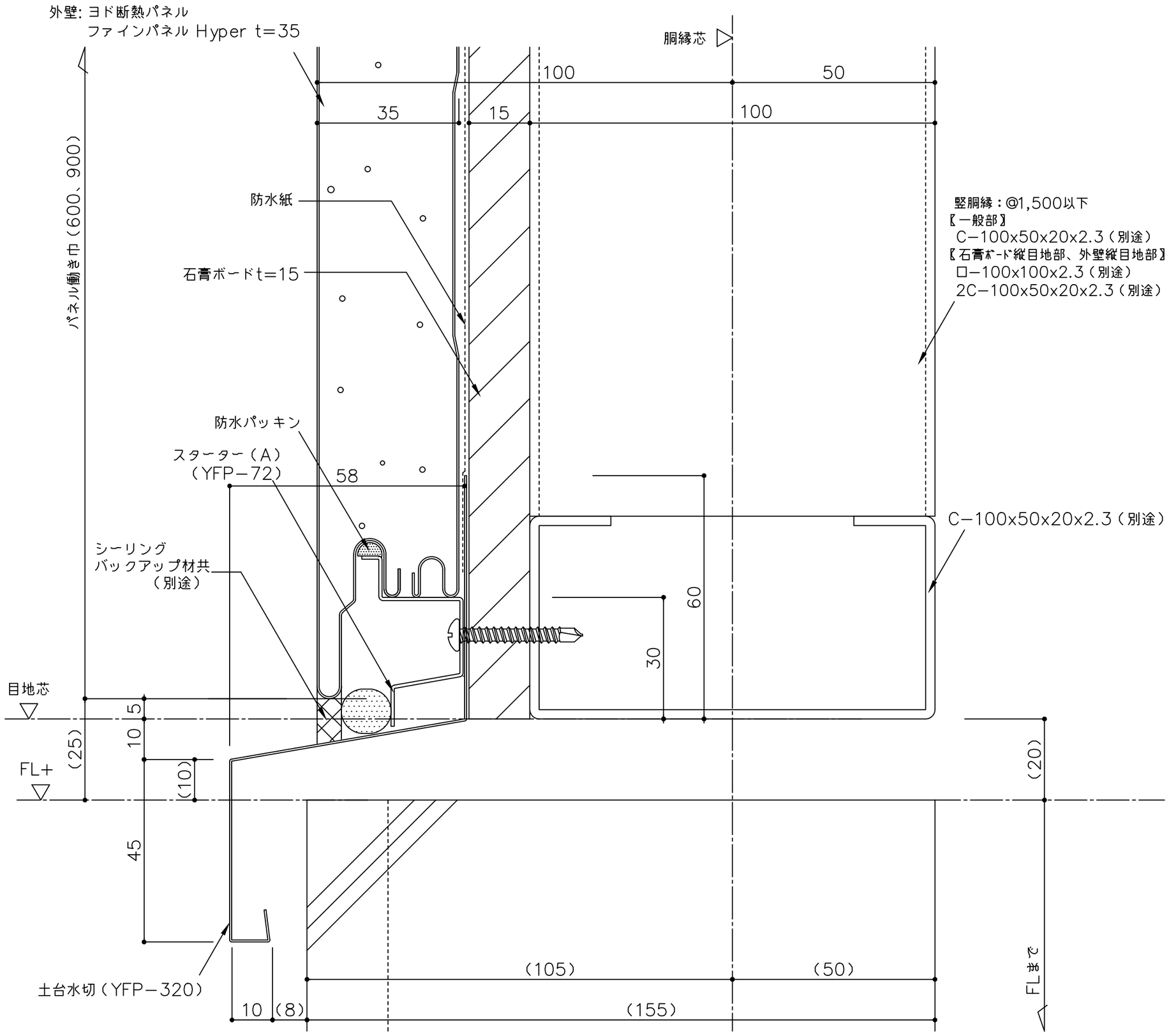

備考 ① ② ③ ④	名称 ヨド断熱パネル ファインパネル Hyper t35	製図	担当	承認	日付 2025.10.1	図面 No. YFP35Y072
	図面名 腰部詳細図 （横張 PB捨て貼り防火構造仕様）				縮尺 1:1	YODOKO

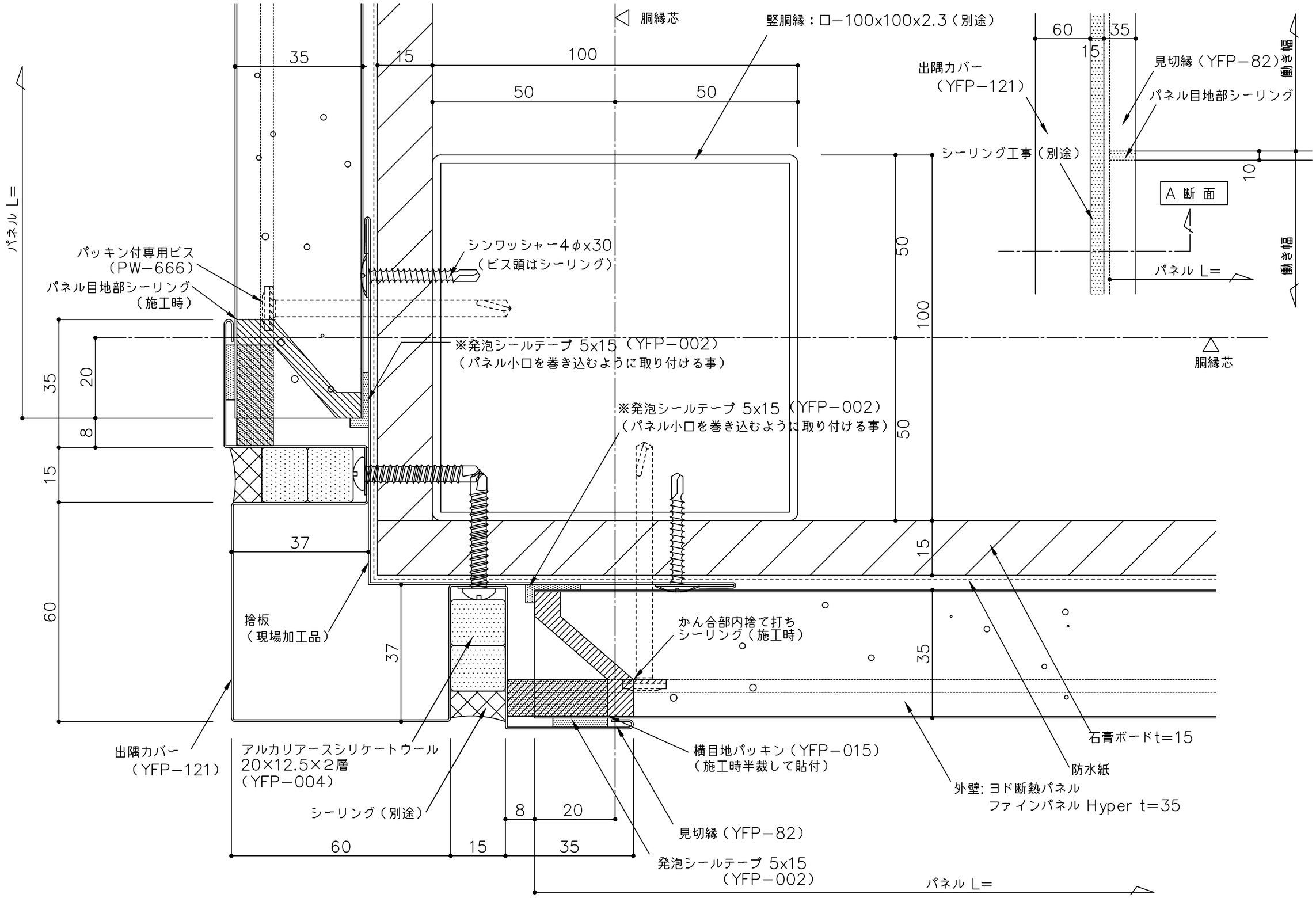

備考	名称	製図	担当	承認	日付	図面 No.
1	ヨド断熱パネル ファインパネル Hyper t35				2025.10.1	YFP35Y083
2	図面名 出隅部詳細図 （横張 見切縁仕上げ・PB捨て貼り防火構造仕様）				縮尺 1:1	
3						
4						

YODOKO

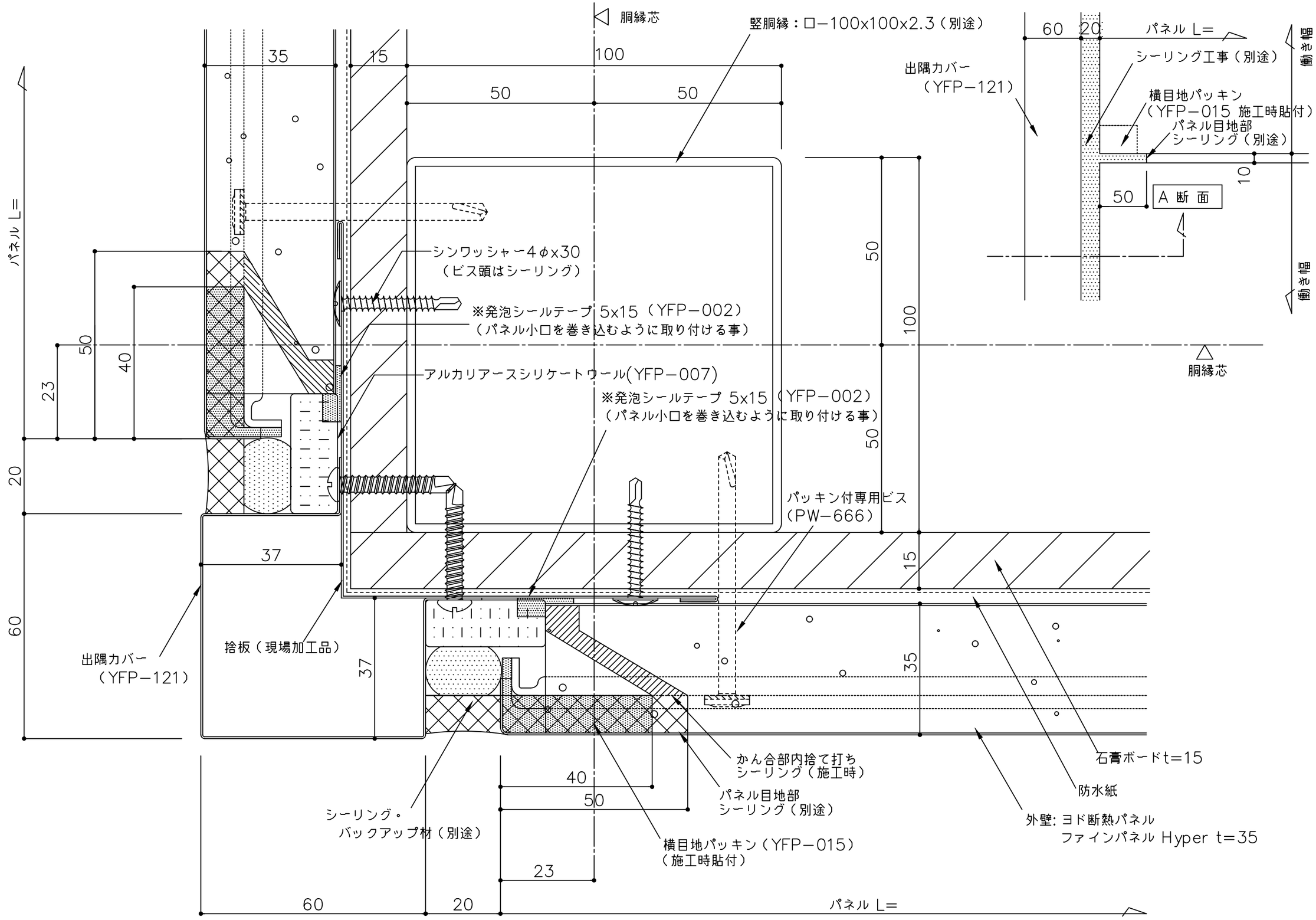

備考	名称	製図	担当	承認	日付	図面 No.
1 2 3 4	ヨド断熱パネル ファインパネル Hyper t35				2025.10.1	YFP35Y084
	図面名 出隅部詳細図 （横張 シーリング目地仕上げ・PB捨て貼り防火構造仕様）				縮尺 1:1	

YODOKO

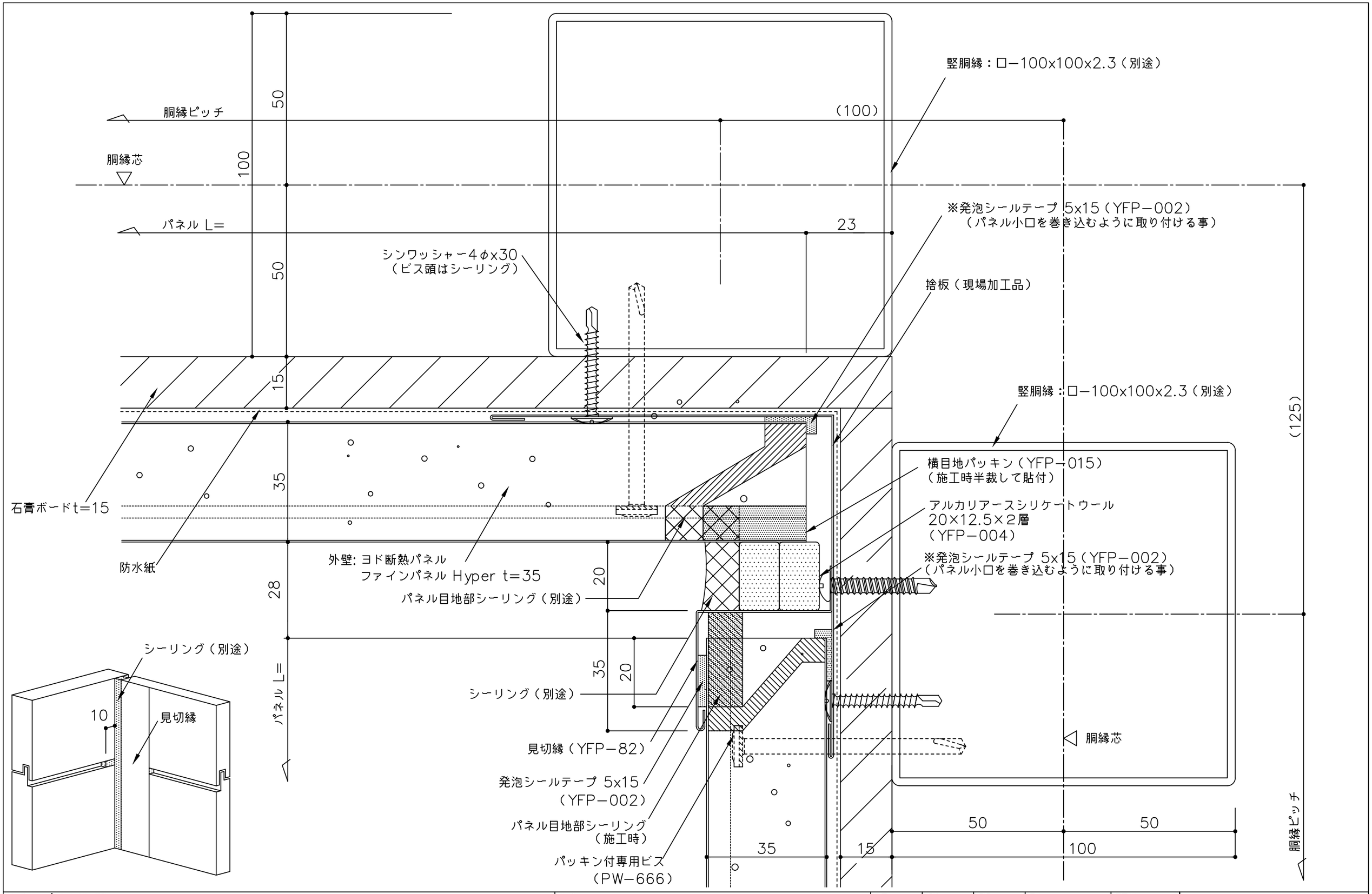

備考	名称	製図	担当	承認	日付	図面 No.
1 （ ）寸法は設計による 2 3 4	ヨド断熱パネル ファインパネル Hyper t35 図面名 入隅部詳細図 （横張 見切縁仕上げ・PB捨て貼り防火構造仕様）				2025.10.1 縮尺 1:1	YFP35Y093

YODOKO

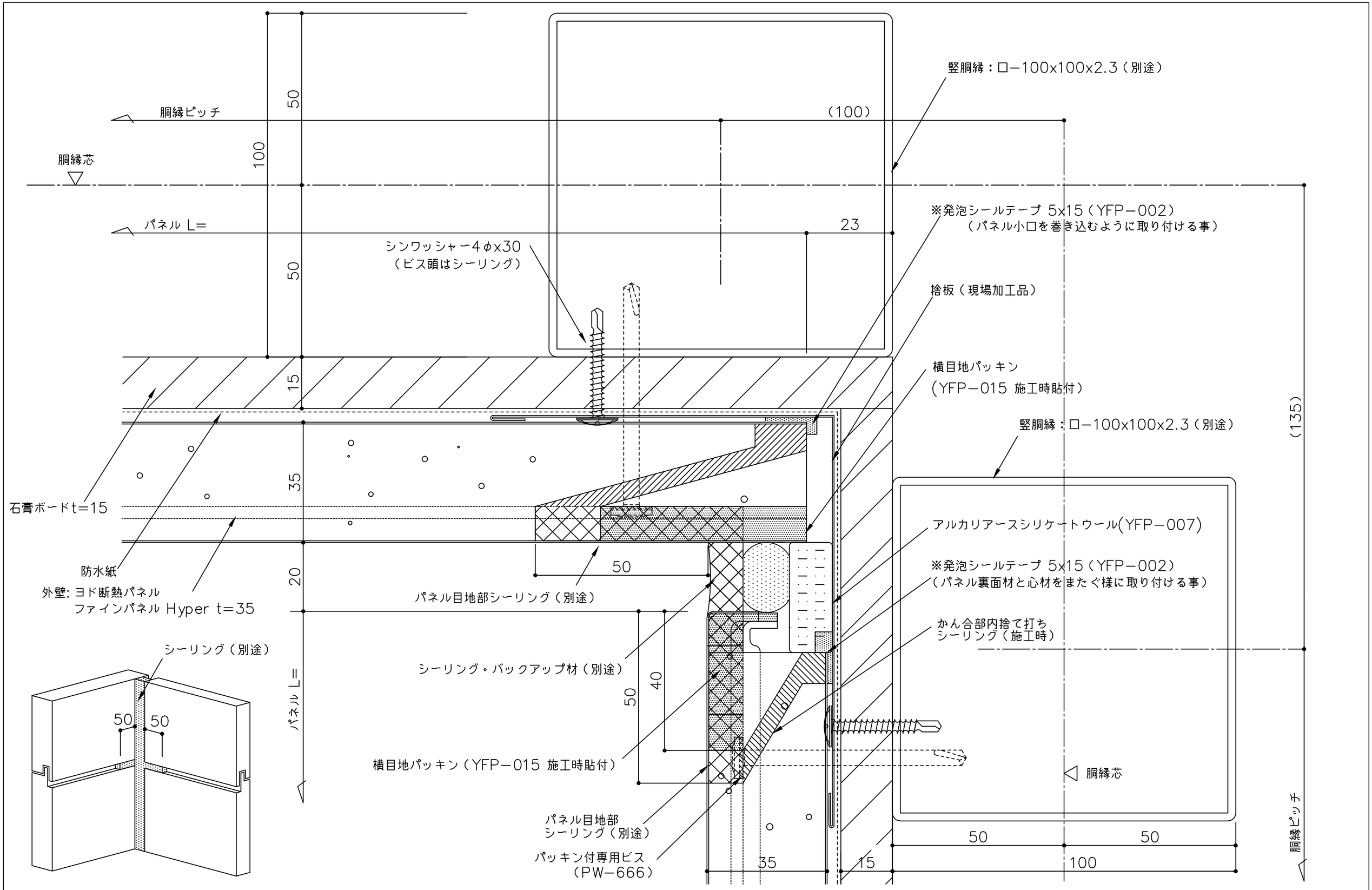

備考 ⚠1（ ）寸法は設計による ⚠2 ⚠3 ⚠4	名称 ヨド断熱パネル ファインパネル Hyper t35 図面名 入隅部詳細図（横張 シーリング目地仕上げ・PB捨て貼り防火構造仕様）	製図	担当	承認	日付 2025.10.1 縮尺 1:1	図面 No. YFP35Y094

YODOKO

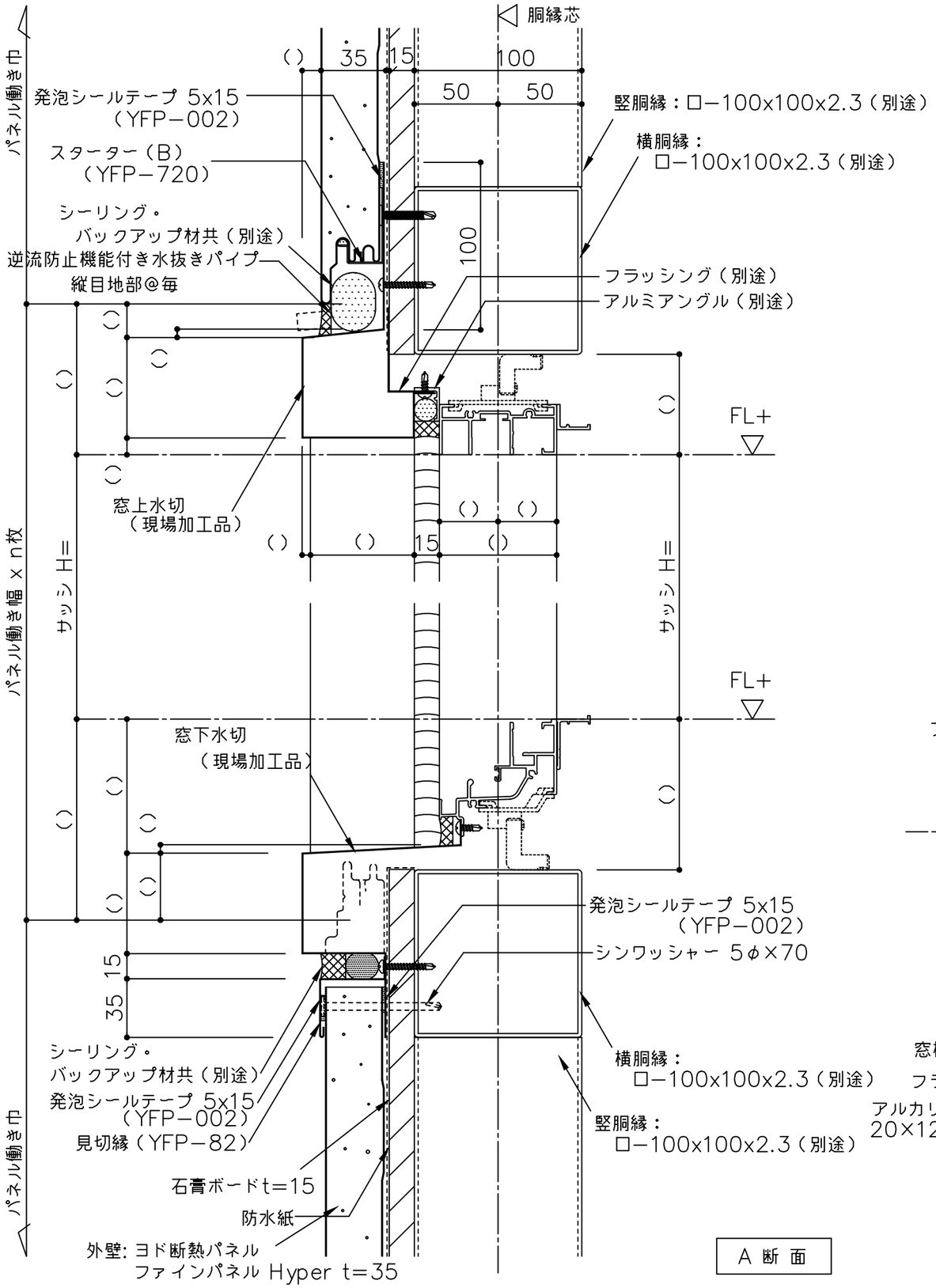

A 断 面

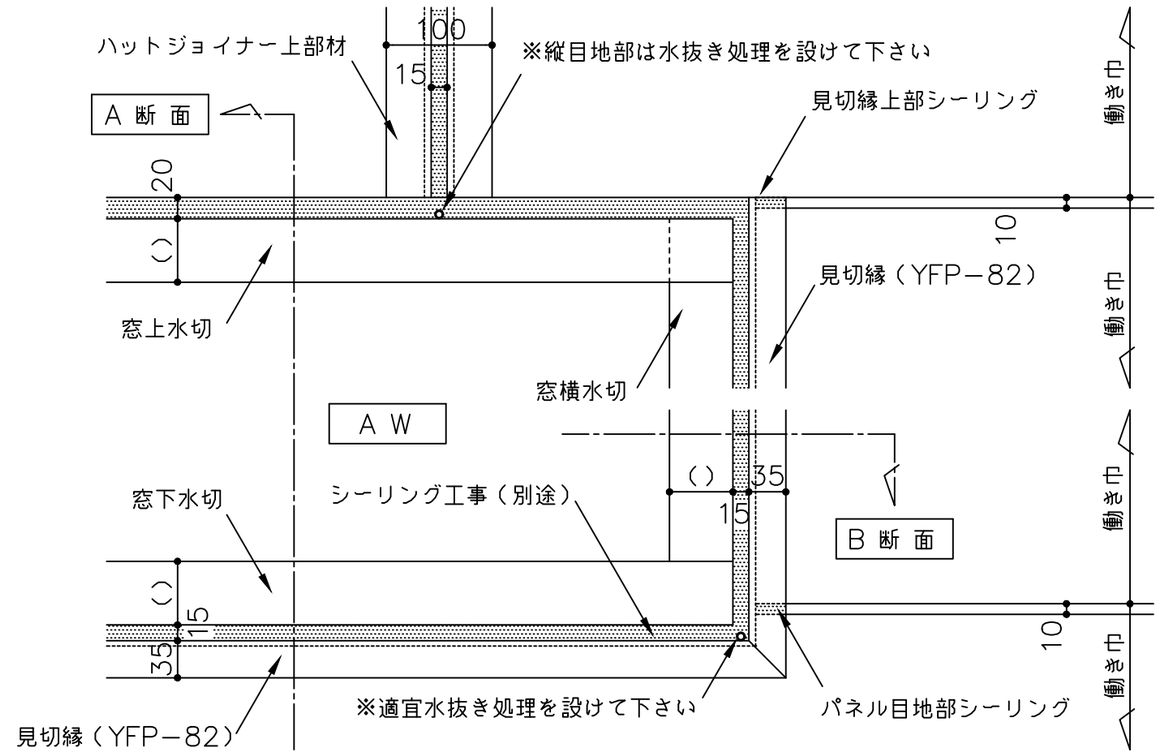

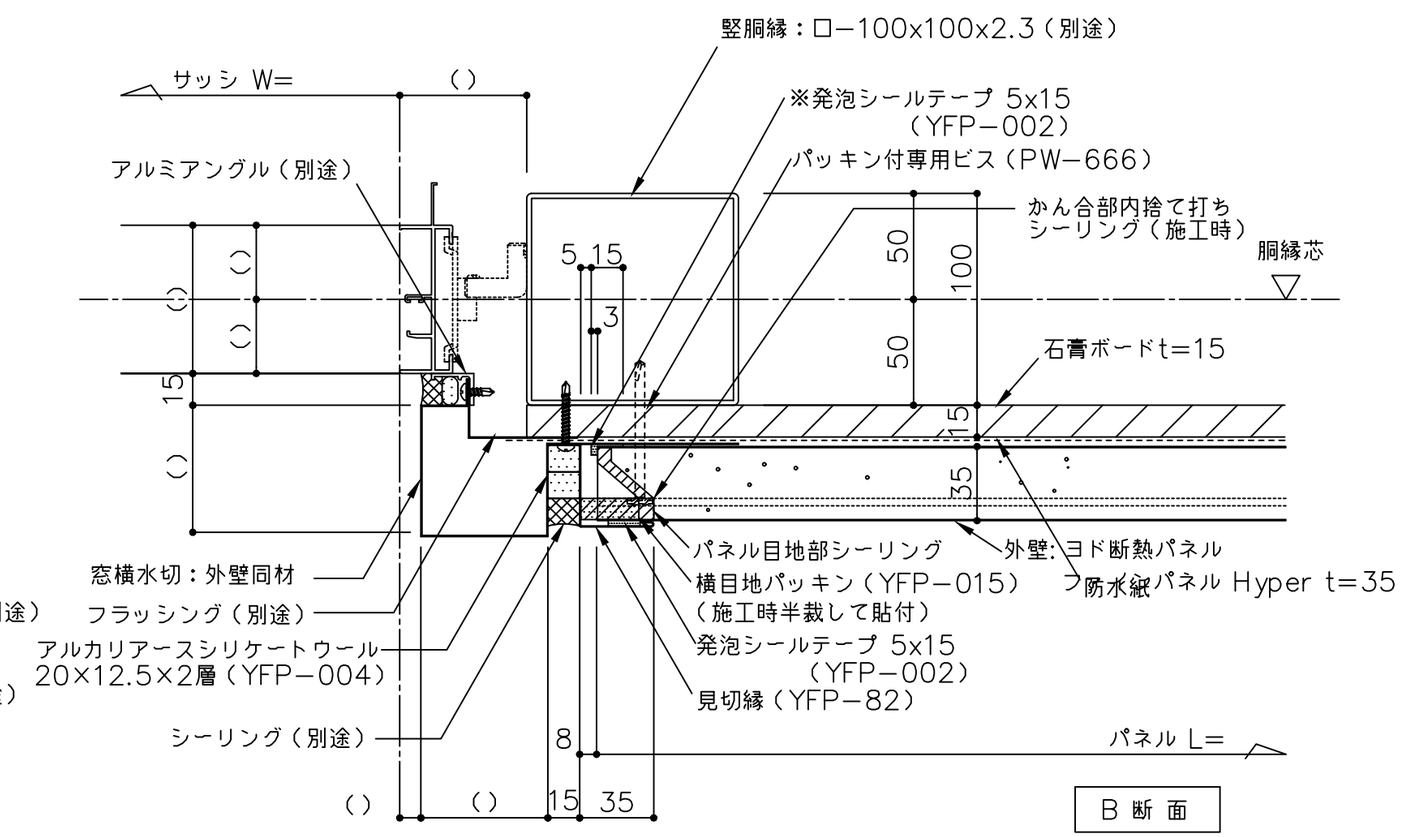

B 断 面

※窓横水切へ取付る発泡シールテープはパネル小口を巻き込むように取り付ける事

備 考	名 称 ヨド断熱パネル ファインパネル Hyper t35	製図	担当	承認	日付 2025.10.1	図面 No. YFP35Y103
1 （ ）寸法は設計による	図面名 サッシ部詳細図 （横張 見切縁仕上げ・PB捨て貼り防火構造仕様）				縮 尺 1:3	YODOKO

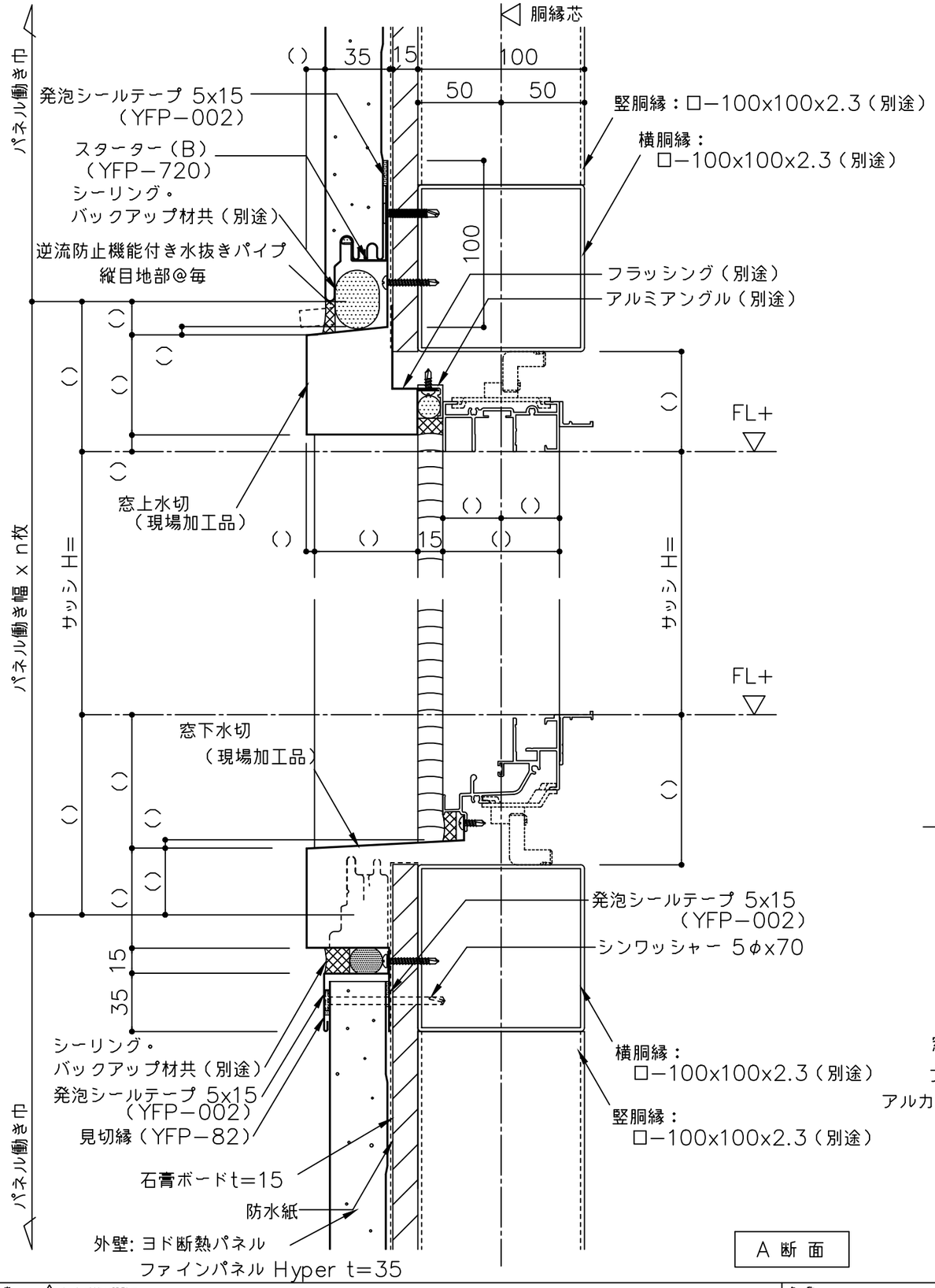

A 断 面

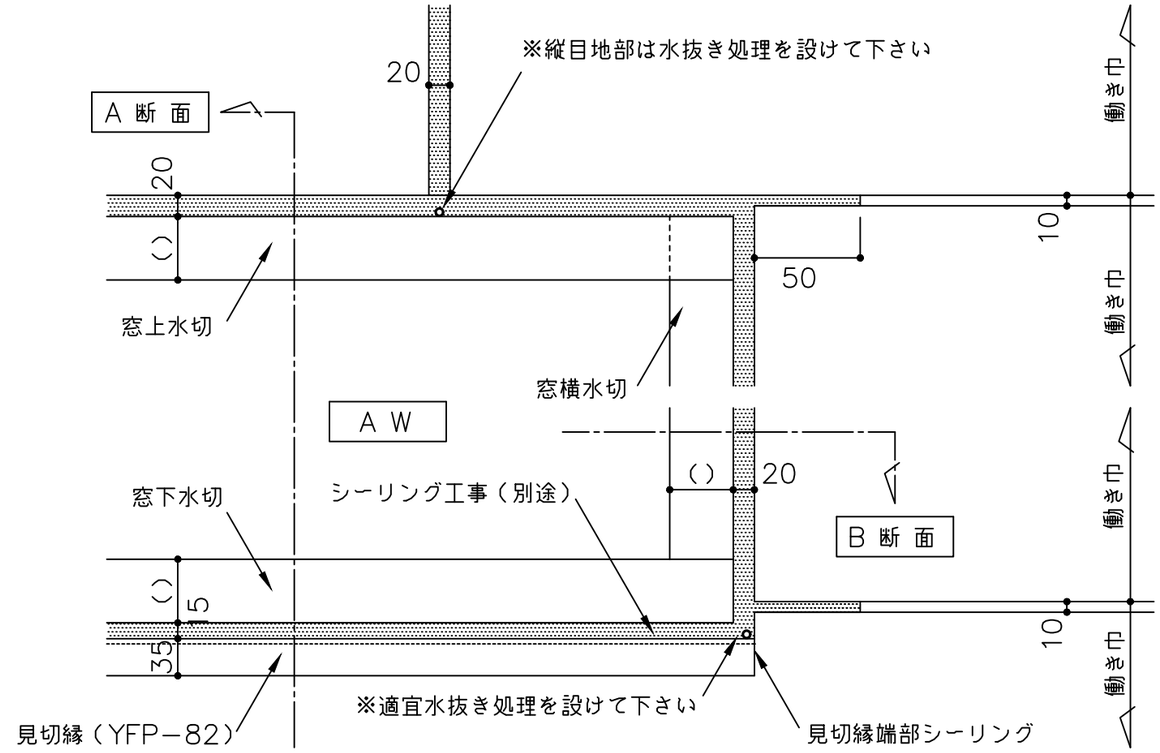

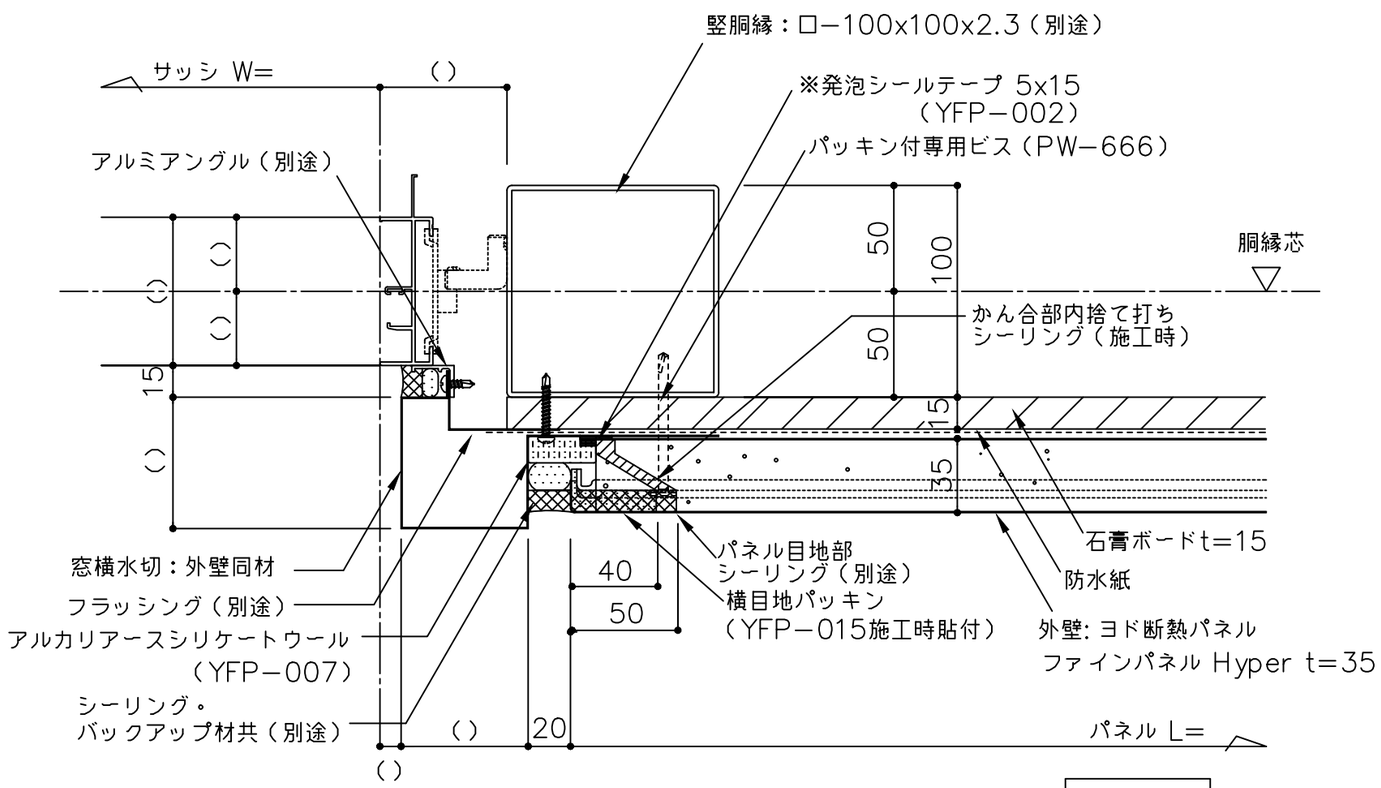

B 断 面

※窓横水切へ取付る発泡シールテープはパネル小口を巻き込むように取り付ける事

備 考	名 称 ヨド断熱パネル ファインパネル Hyper t35	製図	担当	承認	日付 2025.10.1	図面 No. YFP35Y104
	図面名 サッシ部詳細図 （横張 シーリング目地仕上げ・PB捨て貼り防火構造仕様）				縮 尺 1:3	YODOKO

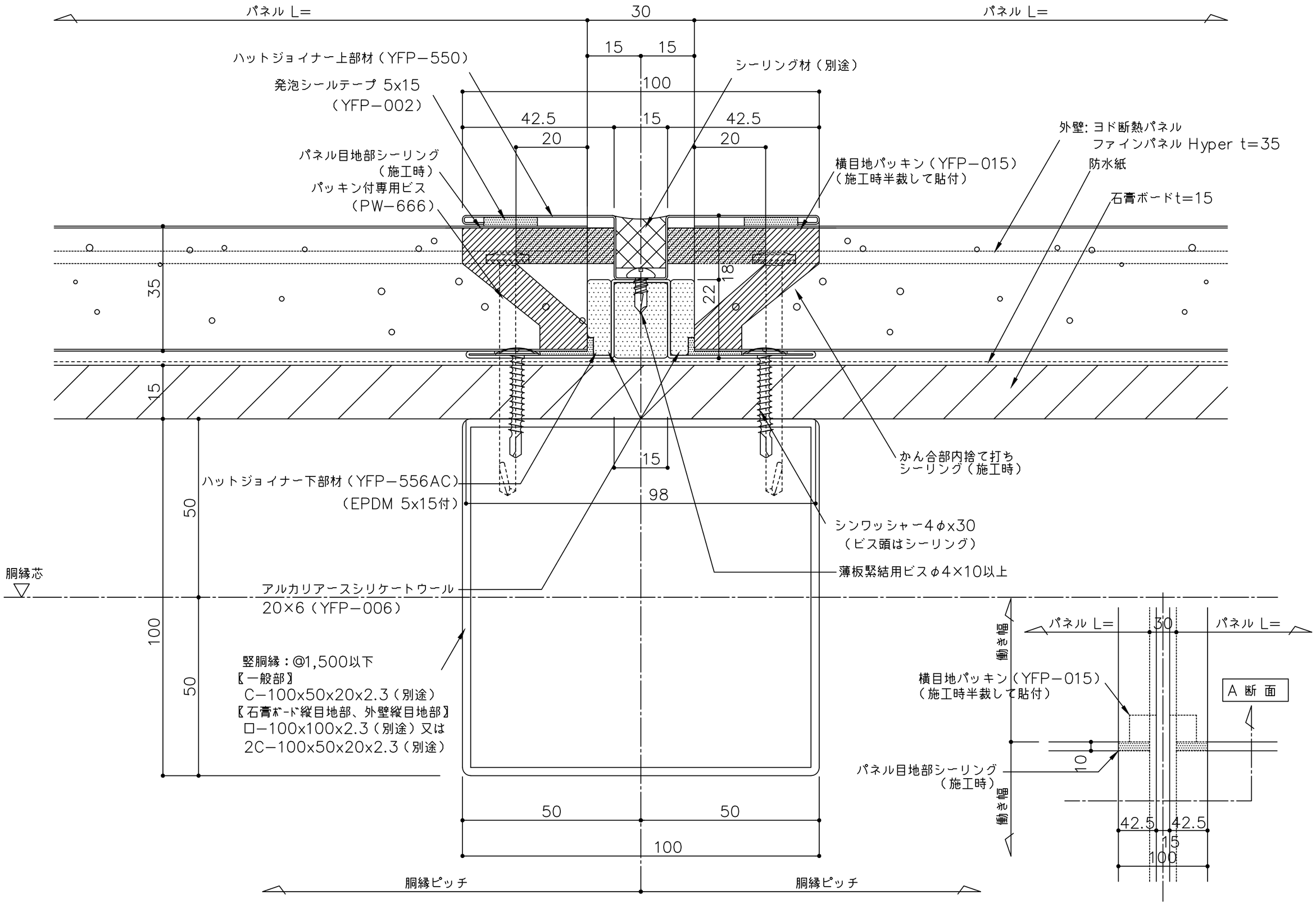

備考	名称	製図	担当	承認	日付	図面 No.
1	ヨド断熱パネル ファインパネル Hyper t35				2025.10.1	YFP35Y113
2	図面名 縦目地部詳細図 （横張 ハット目地仕上げ・PB捨て貼り防火構造仕様）				縮尺 1:1	
3						
4						

YODOKO

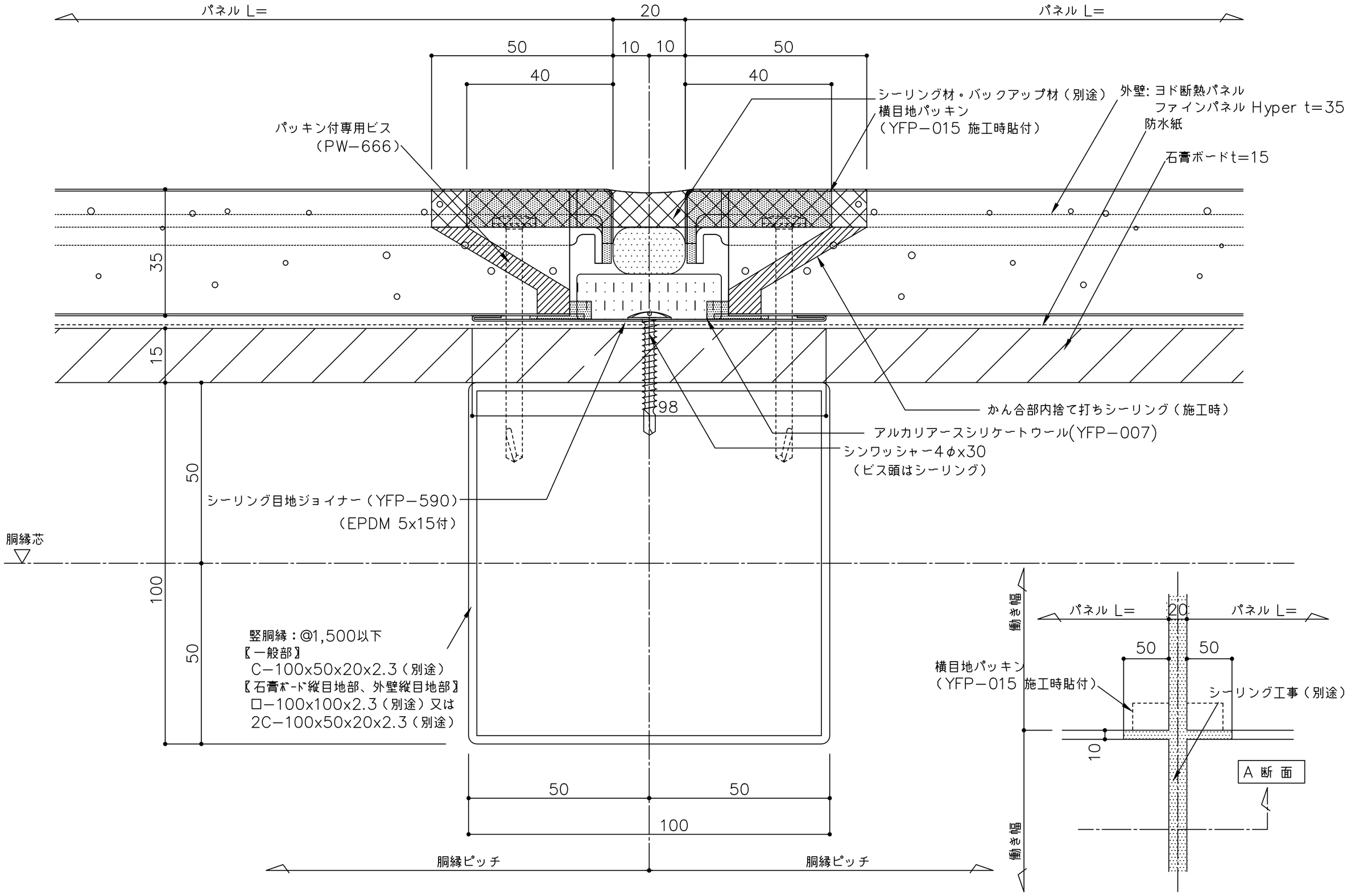

備考	名称	製図	担当	承認	日付	図面 No.
1 2 3 4	ヨド断熱パネル ファインパネル Hyper t35 図面名 縦目地部詳細図 （横張 シーリング目地仕上げ・PB捨て貼り防火構造仕様）				2025.10.1 縮尺 1:1	YFP35Y114

YODOKO

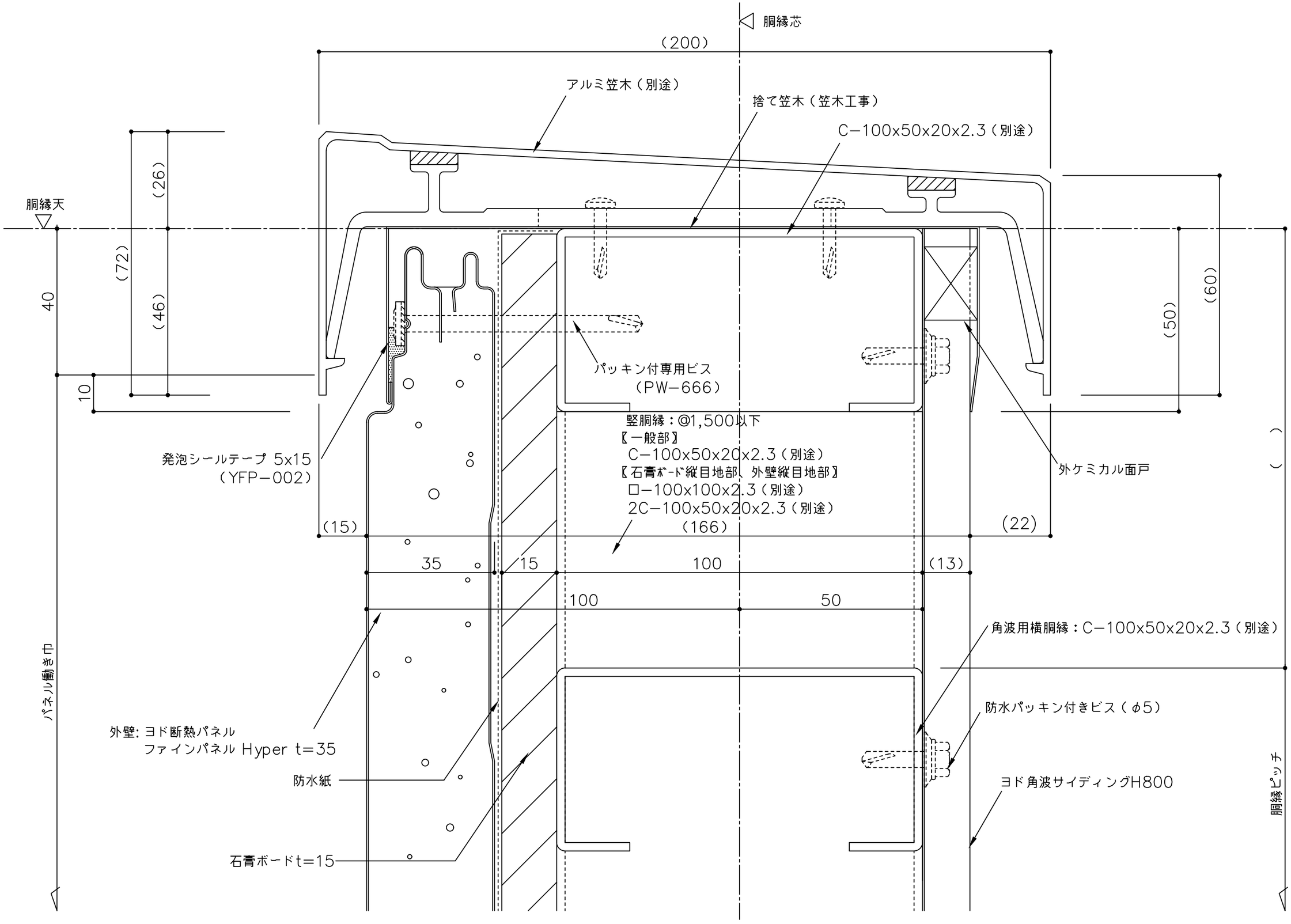

備考	1（ ）寸法は設計による 2 3 4	名称 ヨド断熱パネル ファインパネル Hyper t35 図面名 笠木部詳細図 （横張 アルミ笠木 割付あり・PB捨て貼り防火構造仕様）	製図	担当	承認	日付 2025.10.1 縮尺 1:1	図面No. YFP35Y124

YODOKO

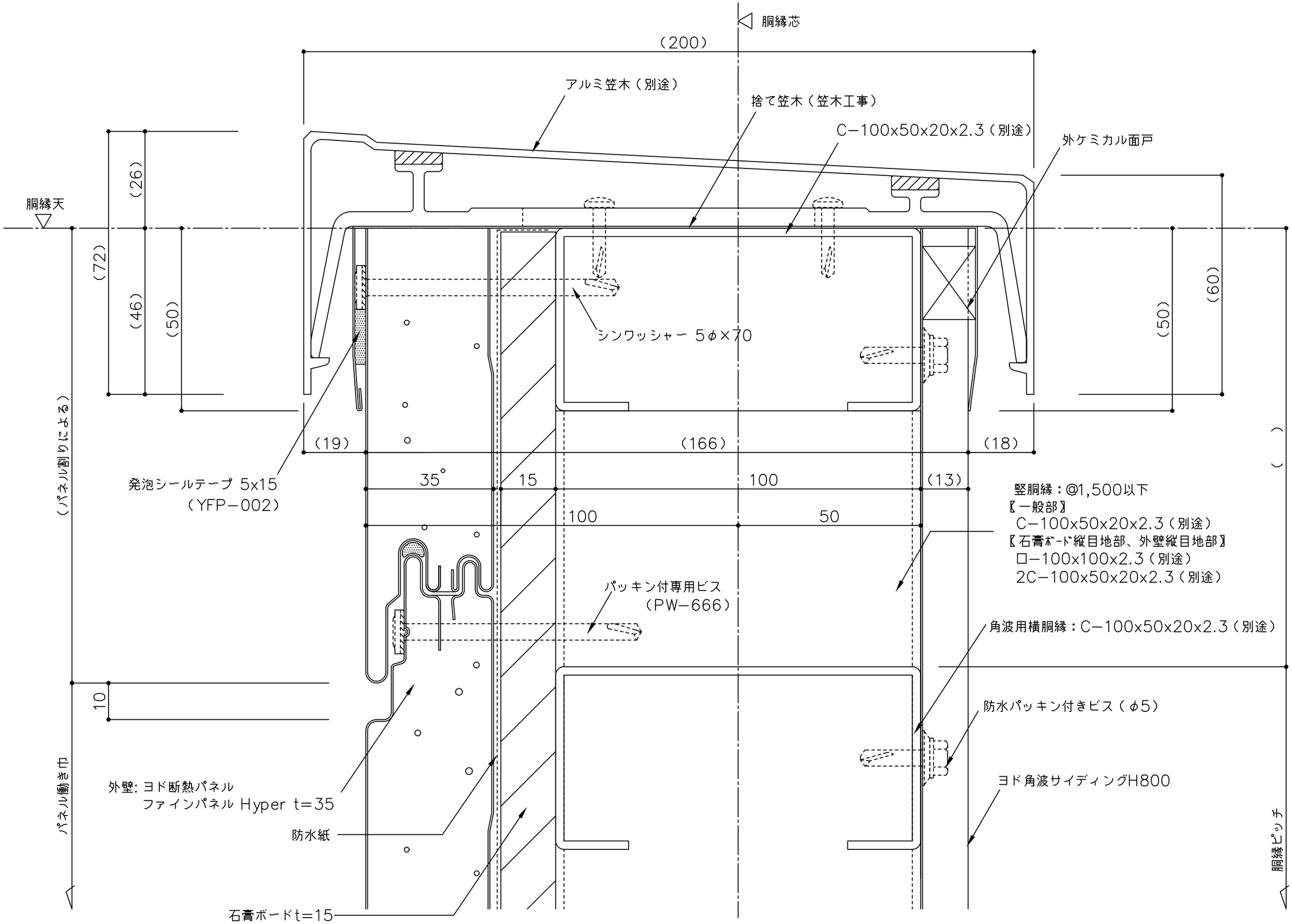

備考	1（ ）寸法は設計による 2 3 4	名称 ヨド断熱パネル ファインパネル Hyper t35	製図	担当	承認	日付 2025.10.1	図面No. YFP35Y125
		図面名 笠木部詳細図 （横張 アルミ笠木 割付なし・PB捨て貼り防火構造仕様）				縮尺 1:1	YODOKO

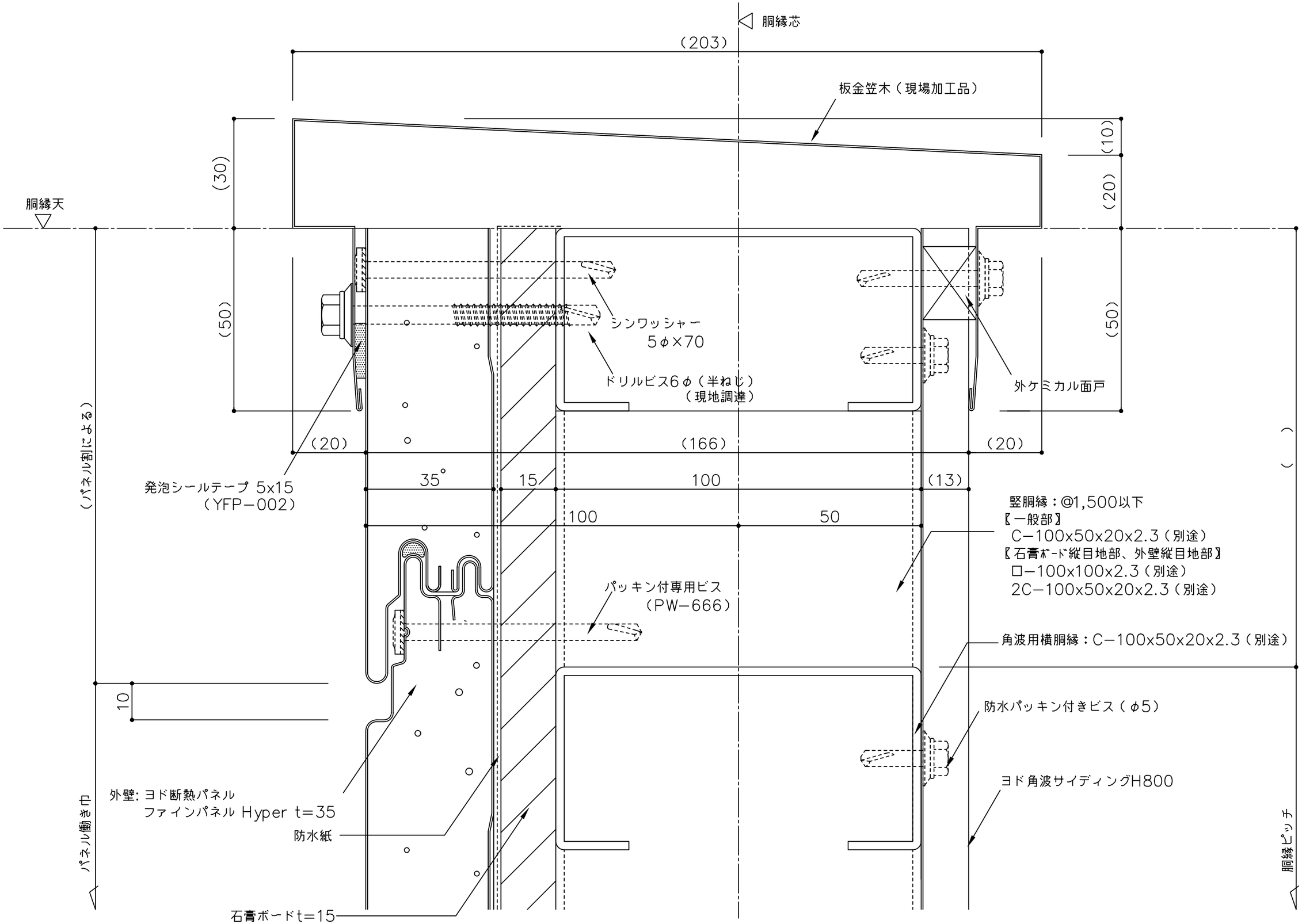

備考	1 （ ）寸法は設計による 2 3 4	名称 ヨド断熱パネル ファインパネル Hyper t35	製図	担当	承認	日付 2025.10.1	図面No. YFP35Y126
		図面名 笠木部詳細図 （横張 板金笠木・PB捨て貼り防火構造仕様）				縮尺 1:1	YODOKO

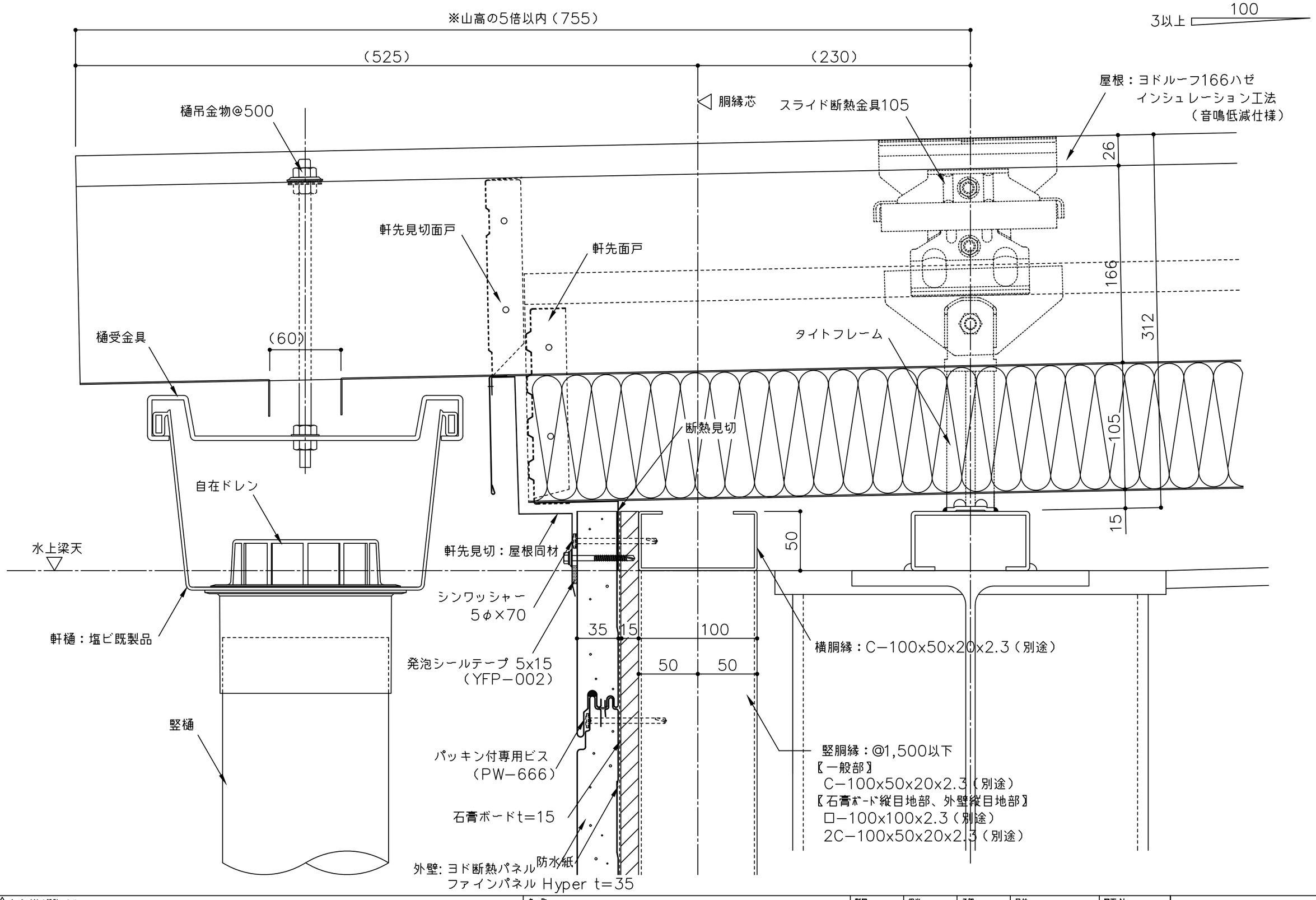

備考	1（ ）寸法は設計による 2 3 4	名称 ヨド断熱パネル ファインパネル Hyper t35	製図	担当	承認	日付 2025.10.1	図面No. YFP35Y153
		図面名 屋根取合詳細図 （横張 軒先部・PB捨て貼り防火構造仕様）				縮尺 1:3	YODOKO

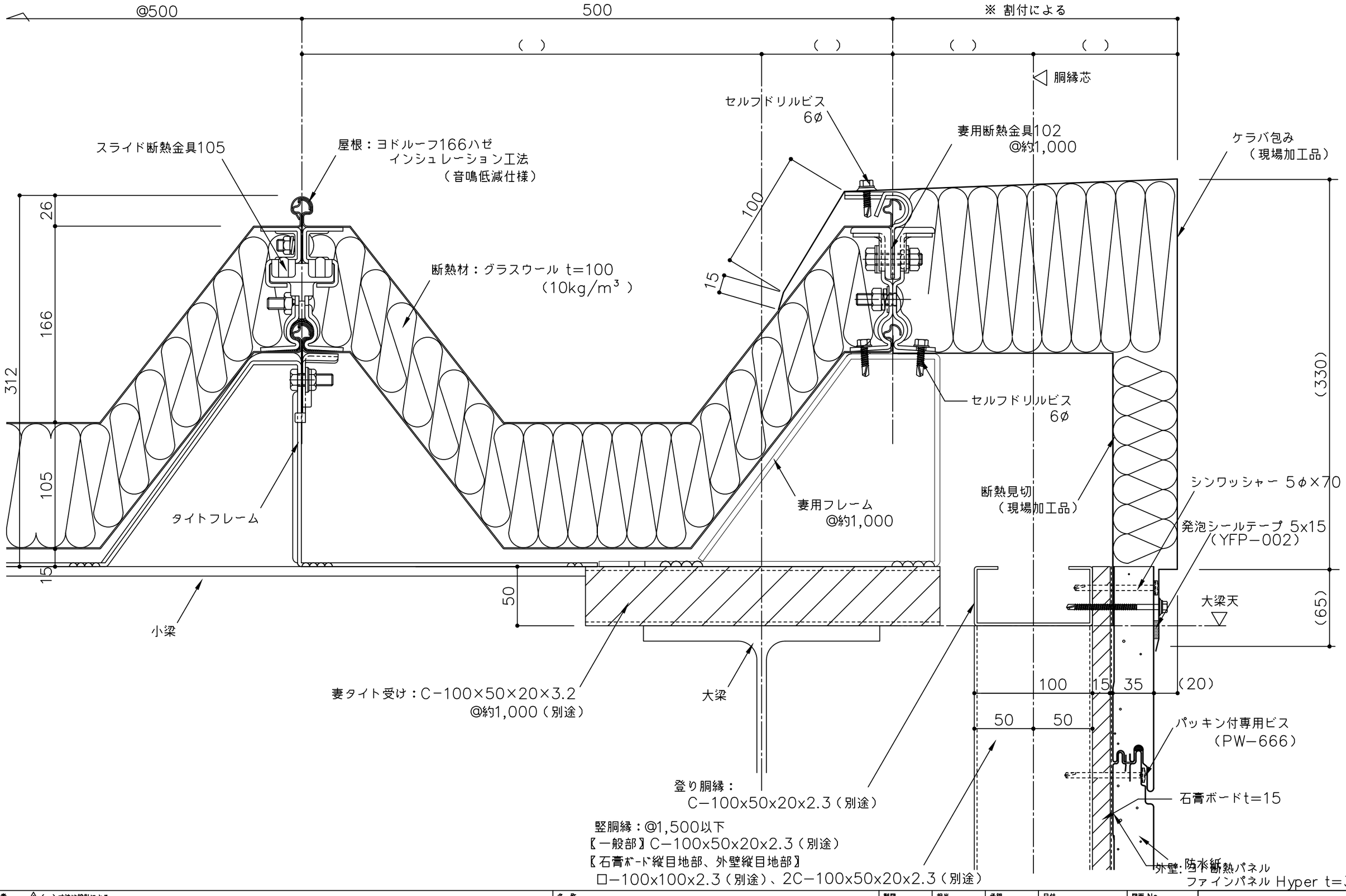

備考	⚠1（ ）寸法は設計による ⚠2 ⚠3 ⚠4	名称：ヨド断熱パネル ファインパネル Hyper t35	製図	担当	承認	日付 2025.10.1
		図面名：屋根取合詳細図 （横張 ケラバ部・PB捨て貼り防火構造仕様）				縮尺 1:3

図面 No. YFP35Y154

YODOKO

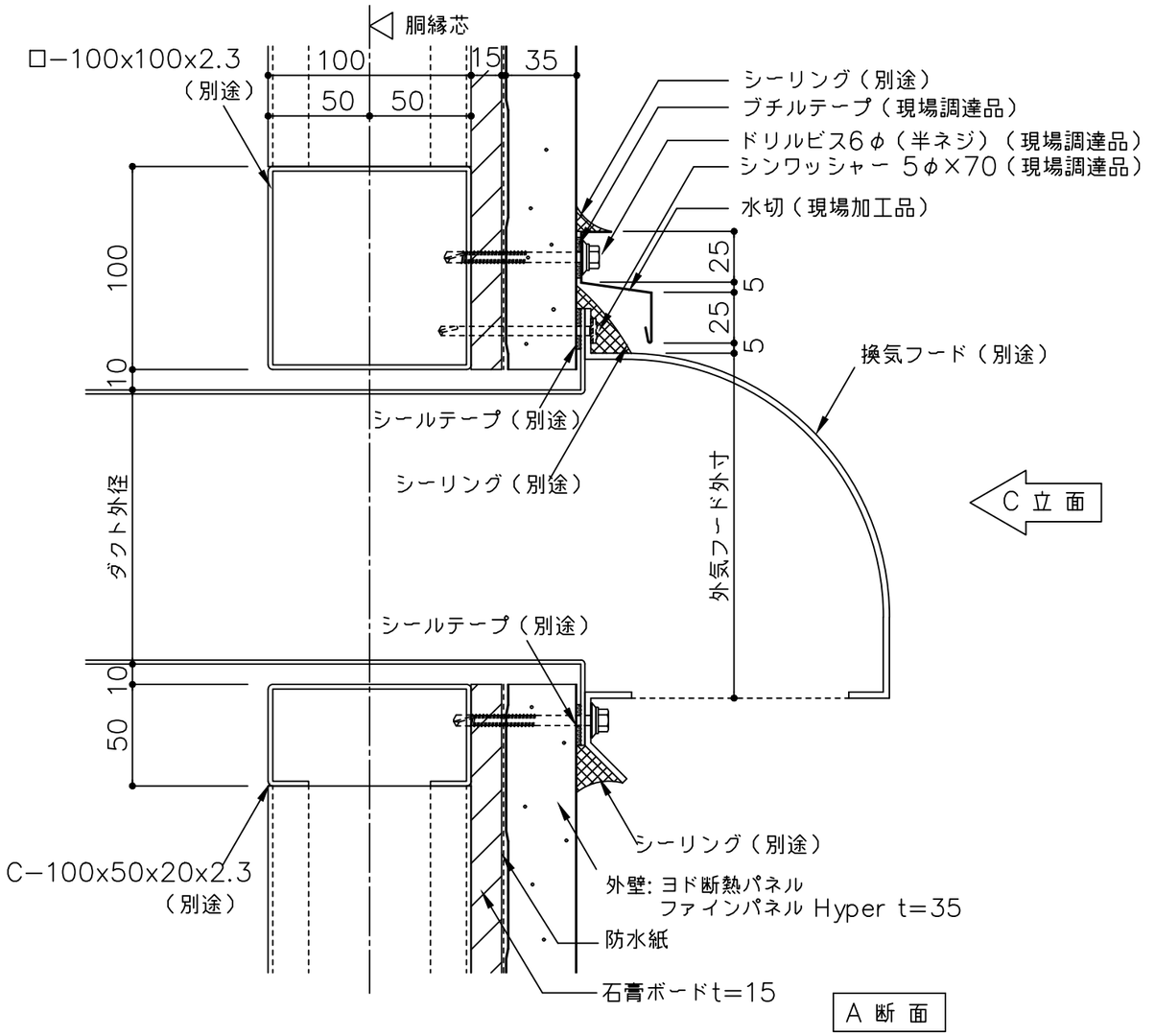

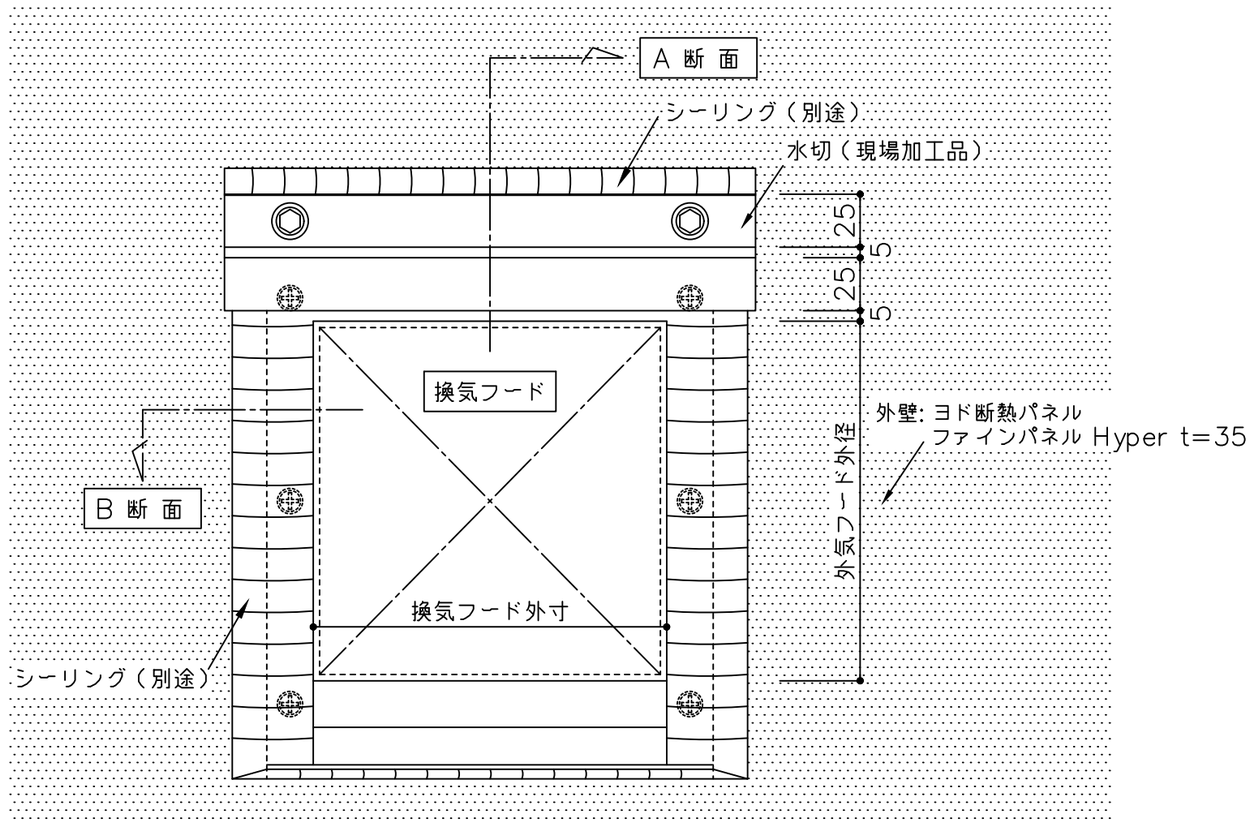

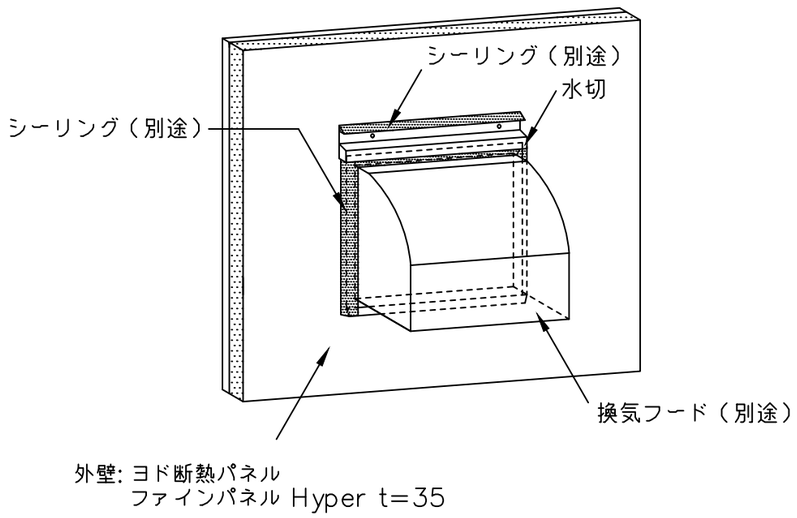

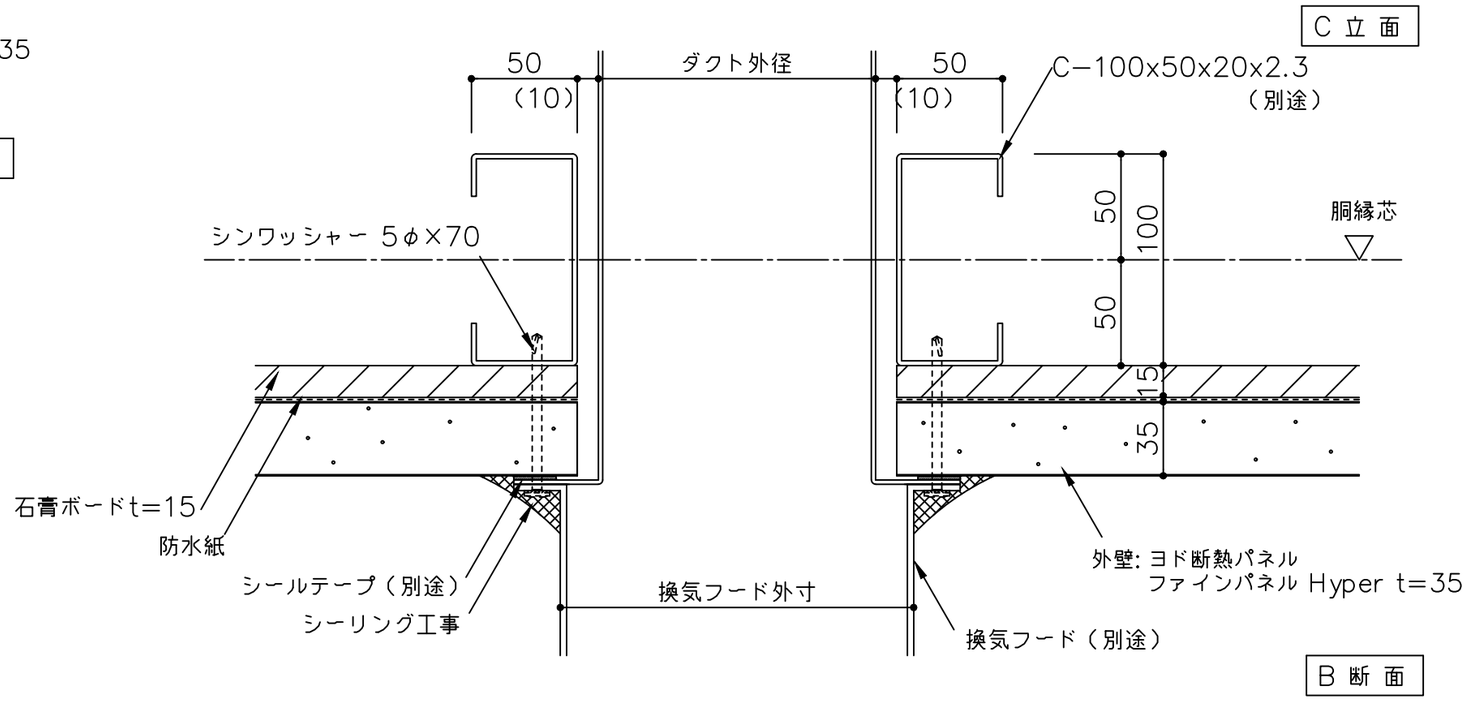

備 考	名 称 ヨド断熱パネル ファインパネル Hyper t35	製図	担当	承認	日付 2025.10.1	図面 No. YFP35Y173
1 （ ）寸法は設計による	図面名 換気口部参考図 （横張 角型・PB捨て貼り防火構造仕様）				縮 尺 1:3	YODOKO
2						
3						
4						

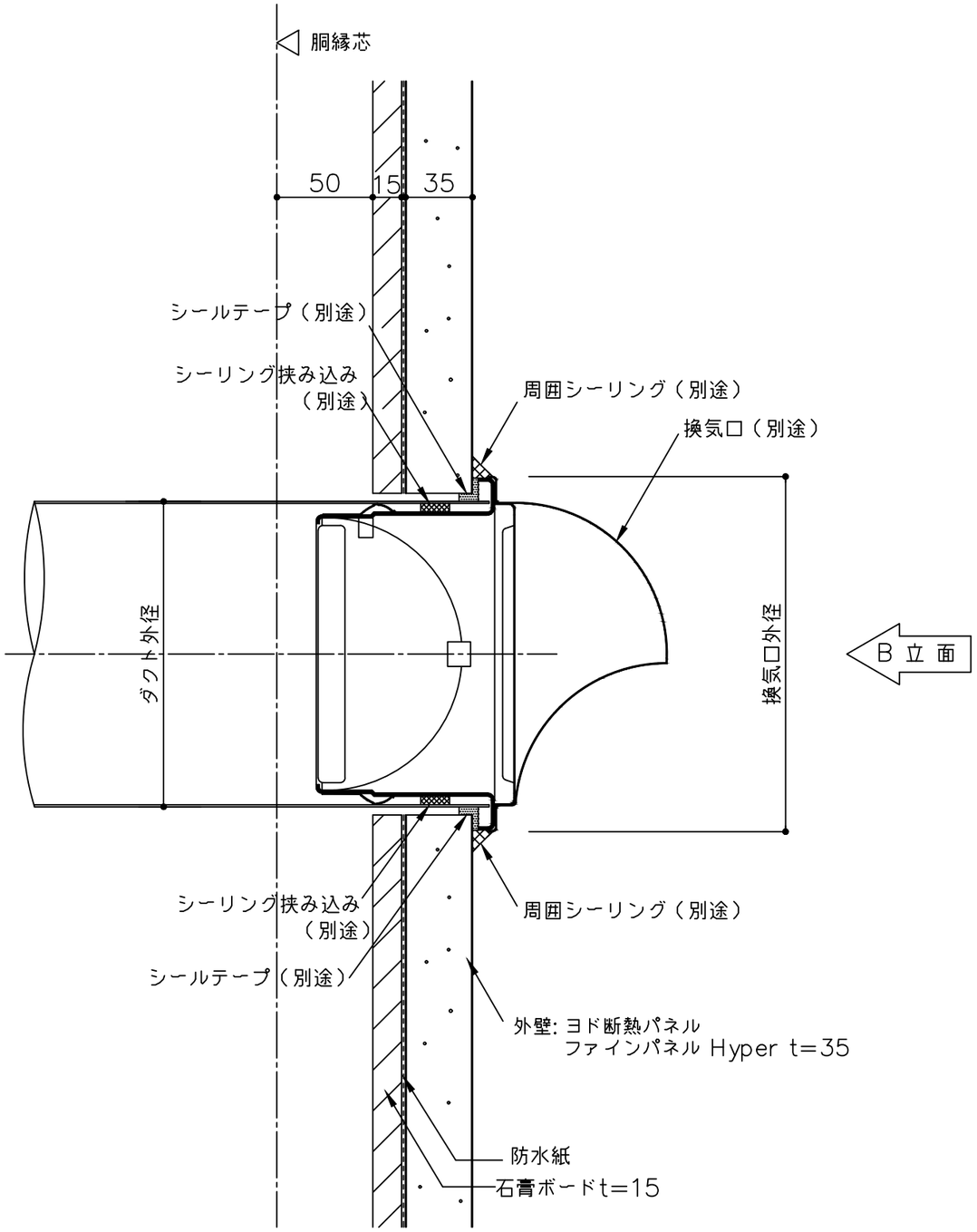

A 断 面

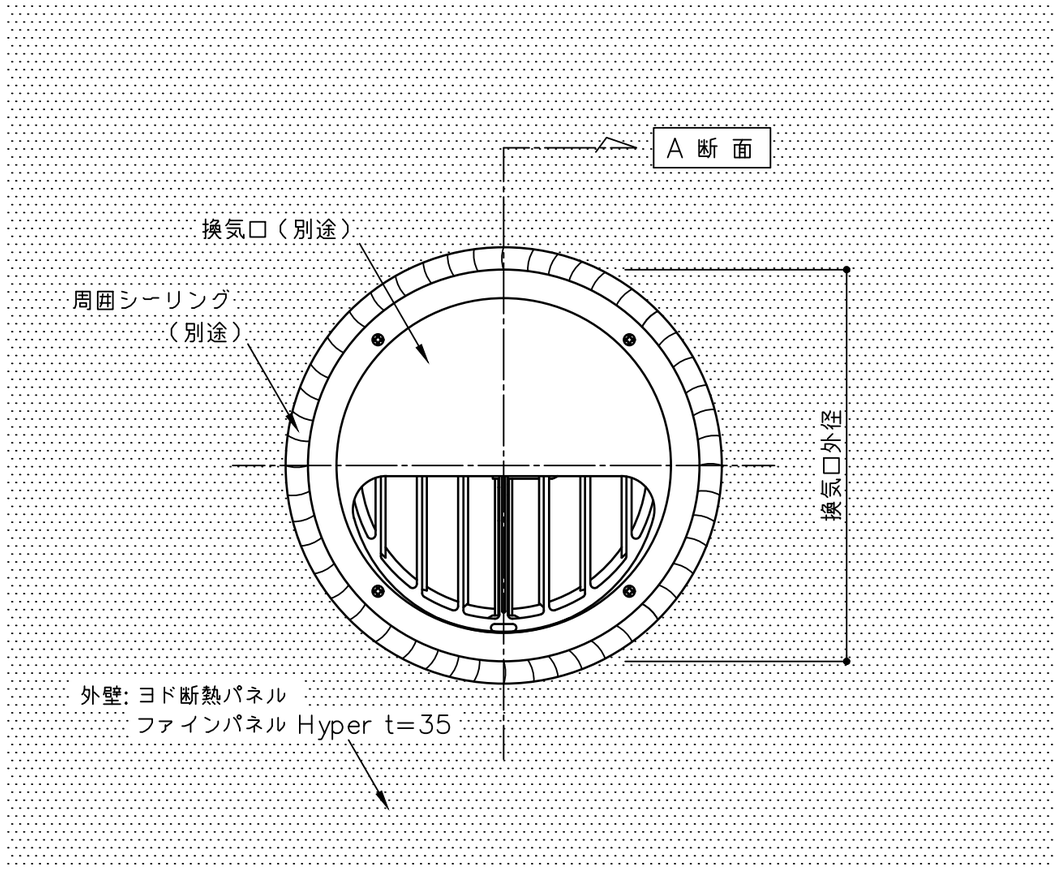

備 考	⚠1（ ）寸法は設計による ⚠2 ⚠3 ⚠4	名 称 ヨド断熱パネル ファインパネル Hyper t35	製図	担当	承認	日付 2025.10.1	図面 No. YFP35Y174
		図面名 換気口部参考図 （横張 丸型・PB捨て貼り防火構造仕様）				縮 尺 1:3	YODOKO

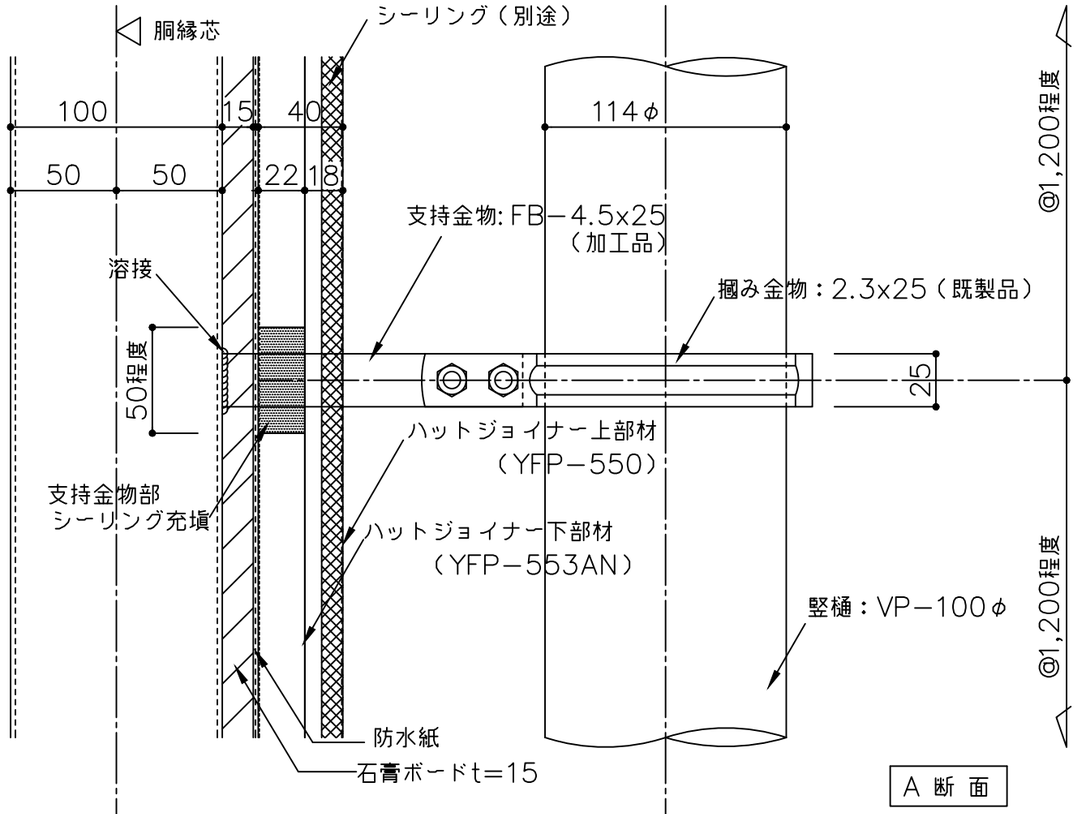

A 断 面

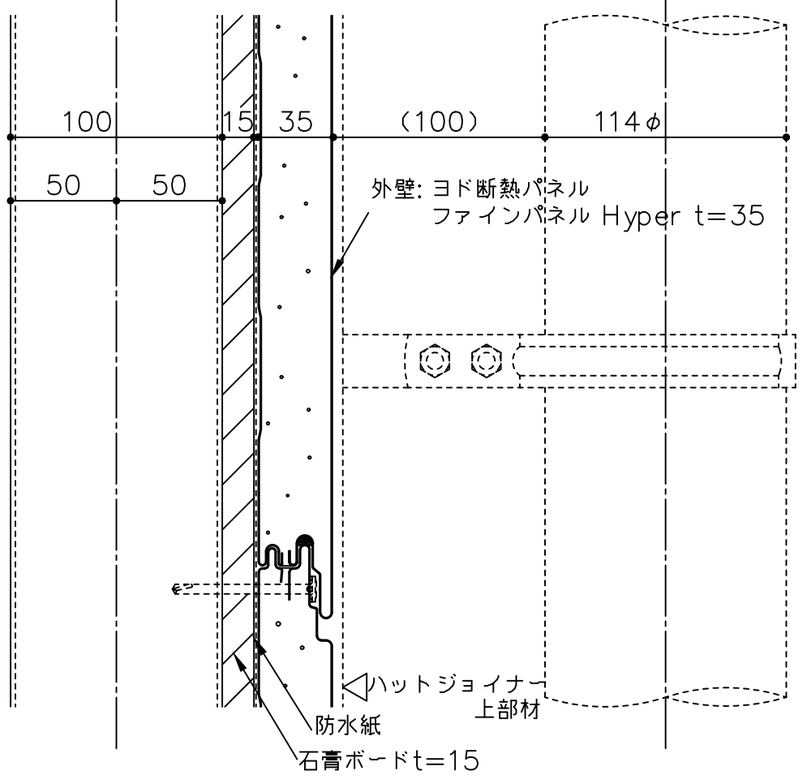

A’ 断 面

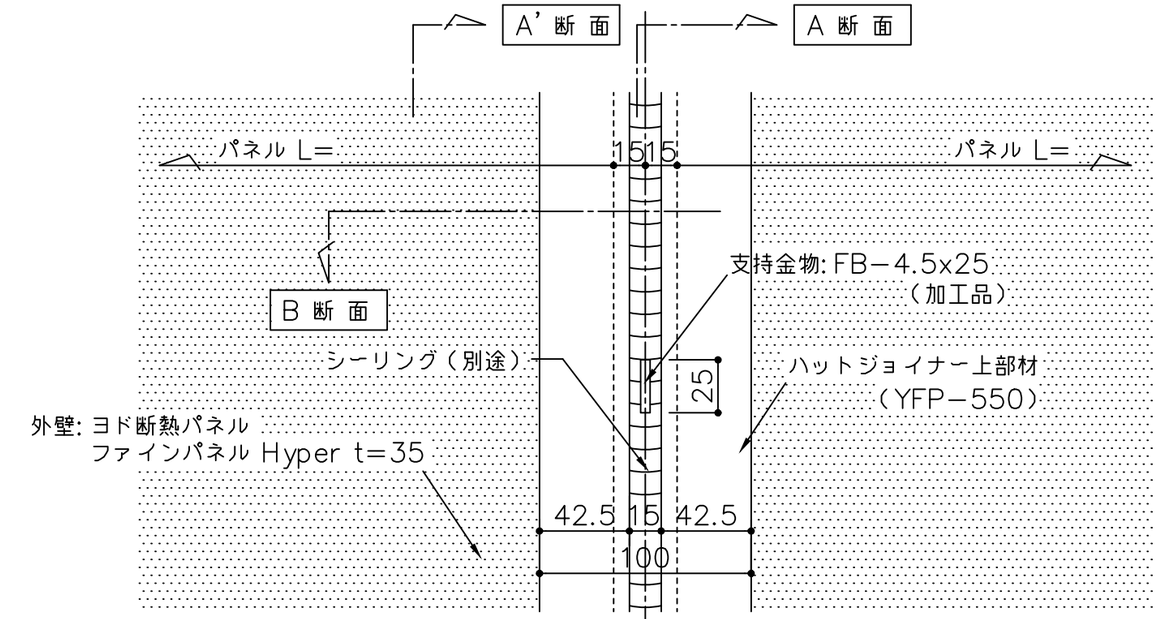

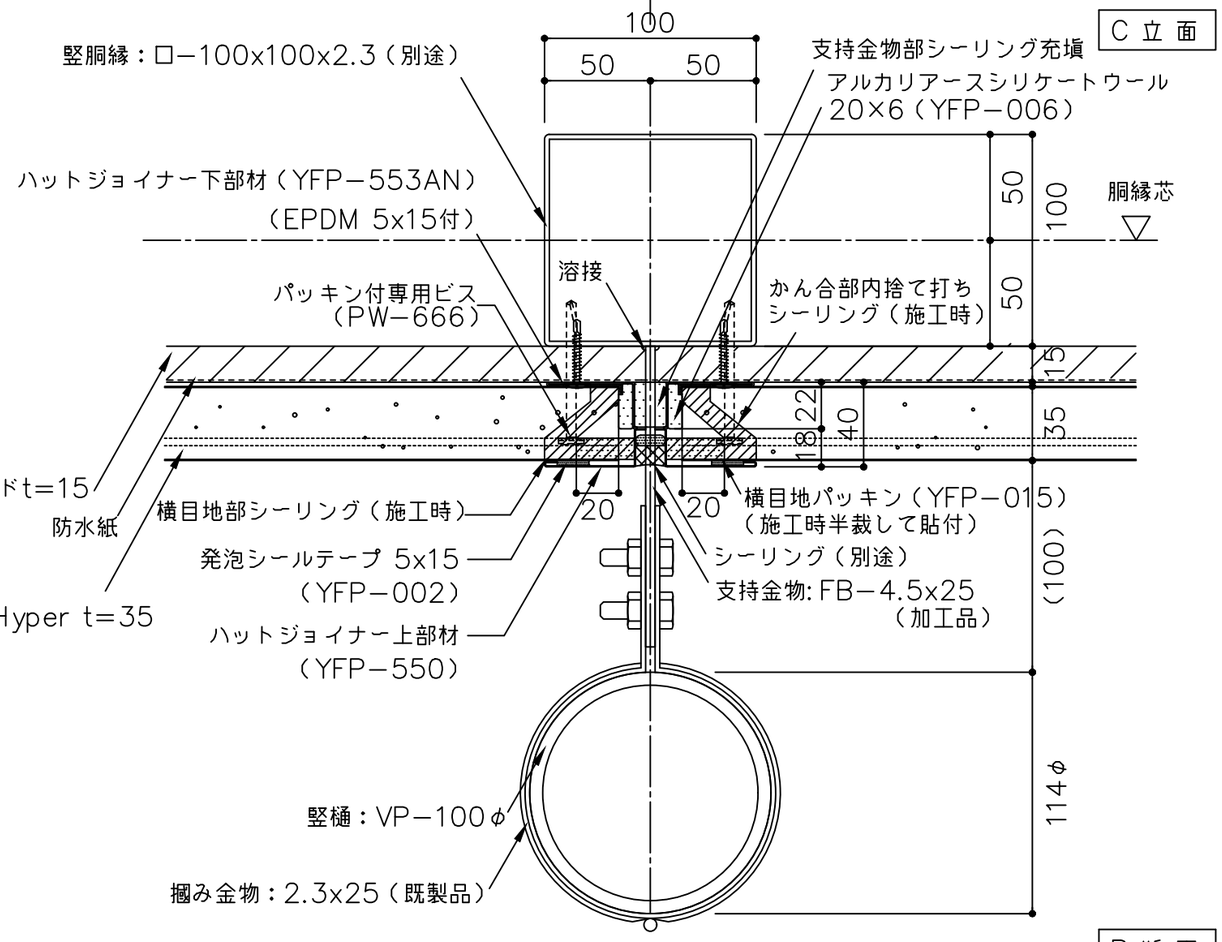

B 断 面

備 考	1 （ ）寸法は設計による 2 3 4	名 称 ヨド断熱パネル ファインパネル Hyper t35	製図	担当	承認	日付 2025.10.1	図面 No. YFP35Y184
		図面名 竪樋支持部参考図 （横張 ハット目地部・PB捨て貼り防火構造仕様）				縮 尺 1:3	YODOKO

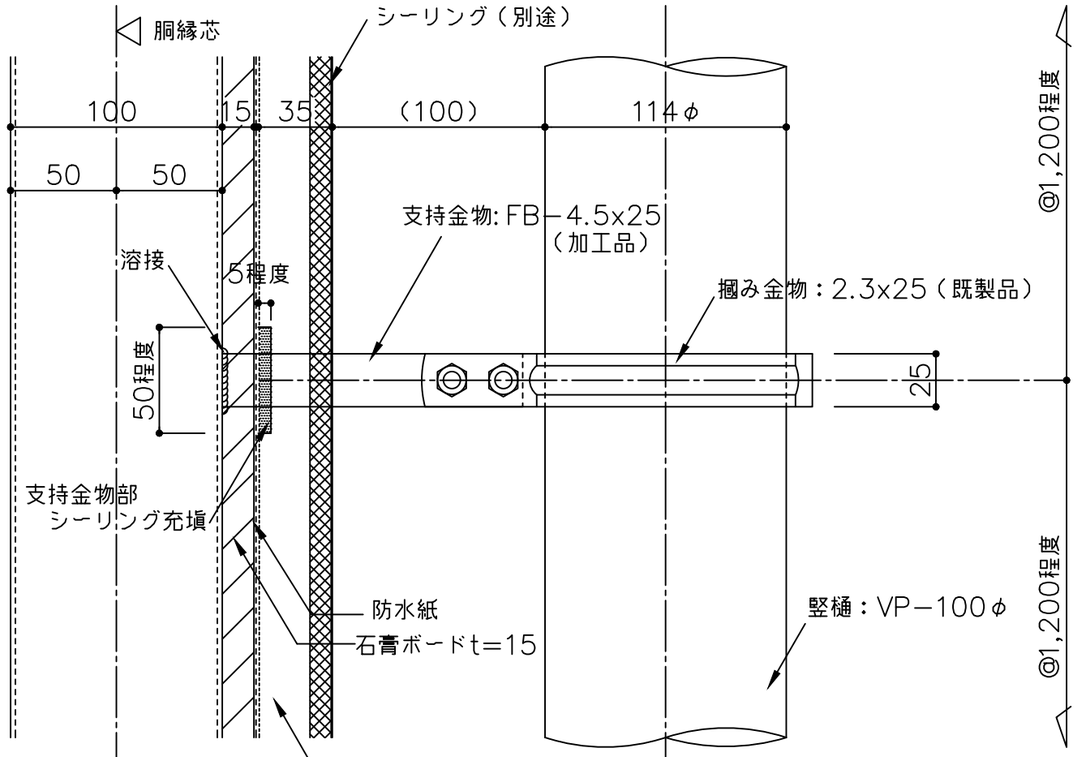

A 断 面

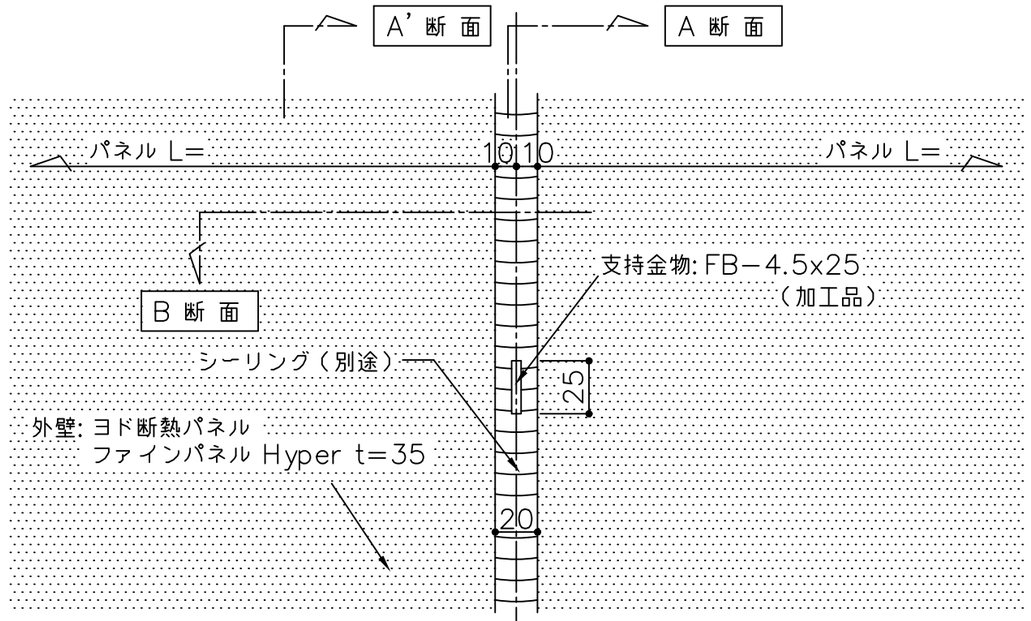

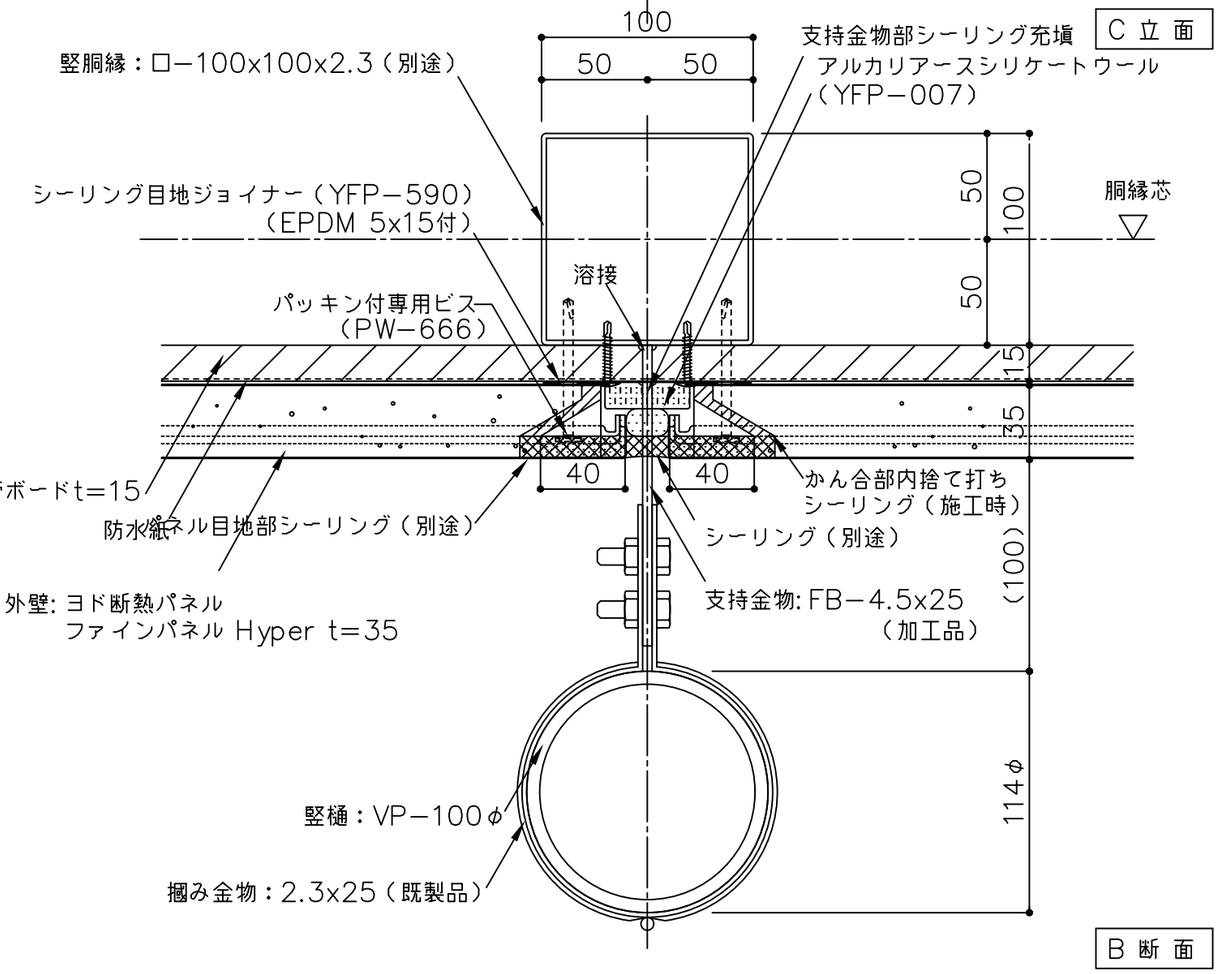

B 断 面

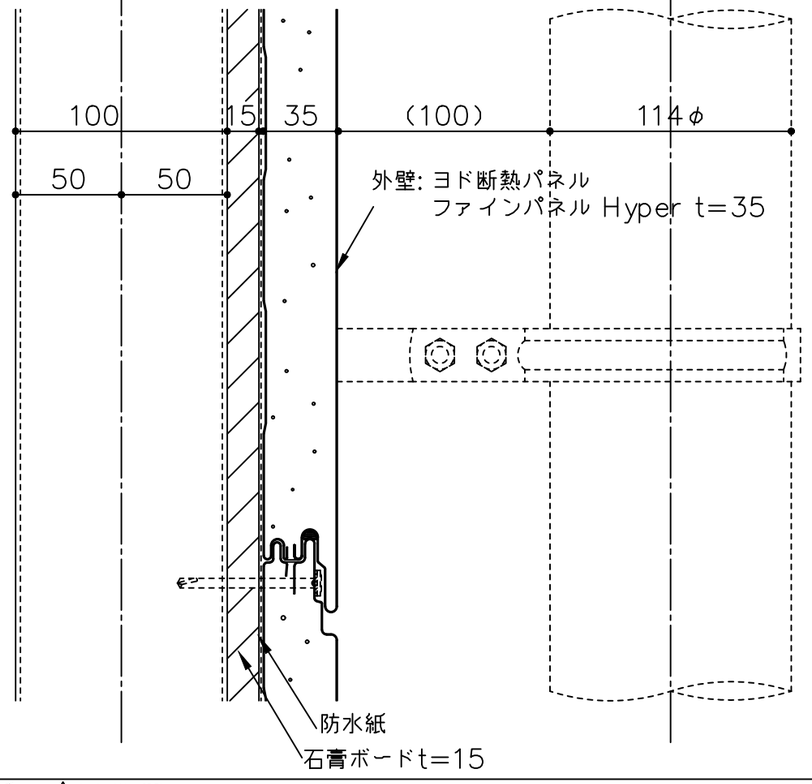

A’ 断 面

備 考	1（ ）寸法は設計による 2 3 4	名 称 ヨド断熱パネル ファインパネル Hyper t35	製図	担当	承認	日付 2025.10.1	図面 No. YFP35Y185
		図面名 竪樋支持部参考図 （横張 シール目地部・PB捨て貼り防火構造仕様）				縮 尺 1:3	YODOKO

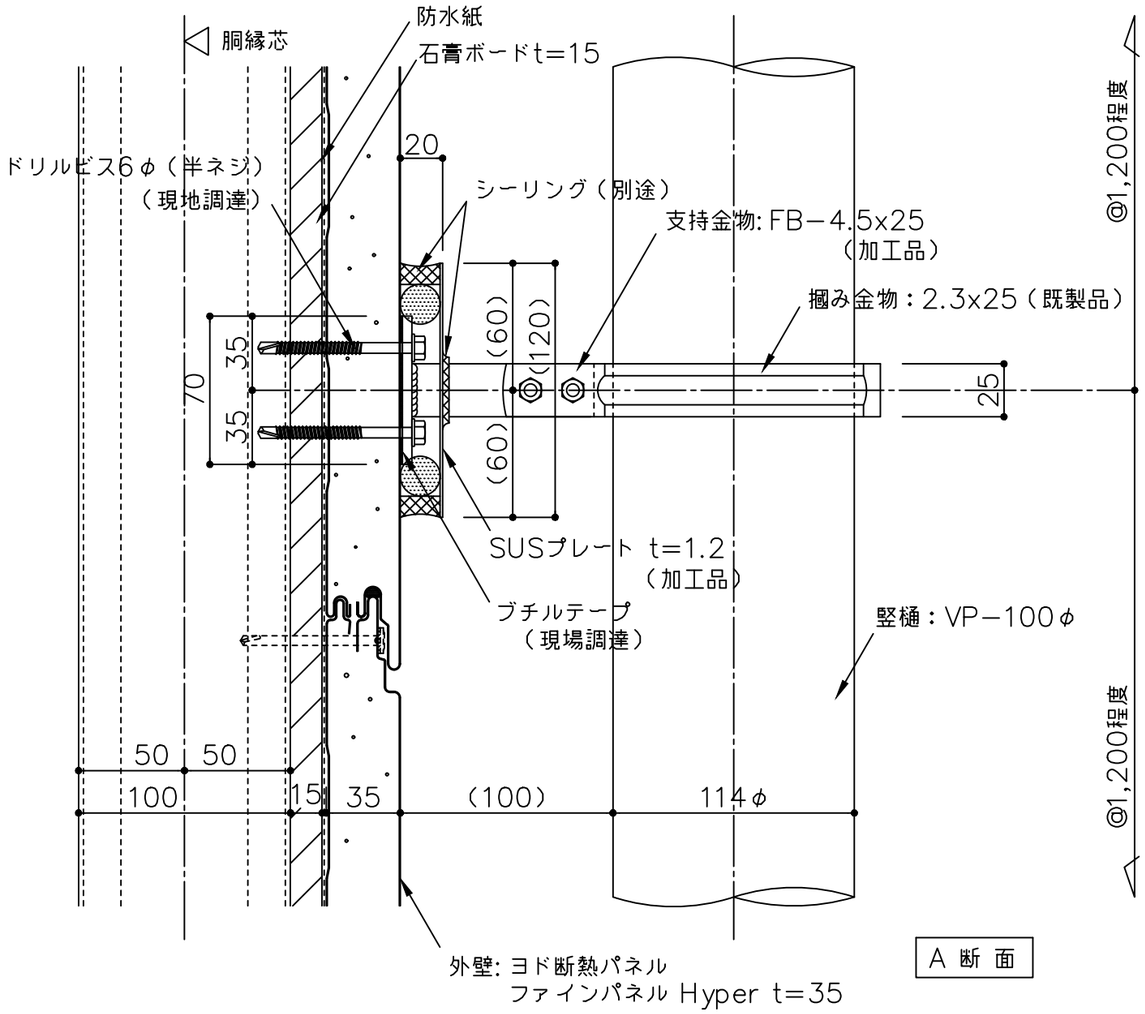

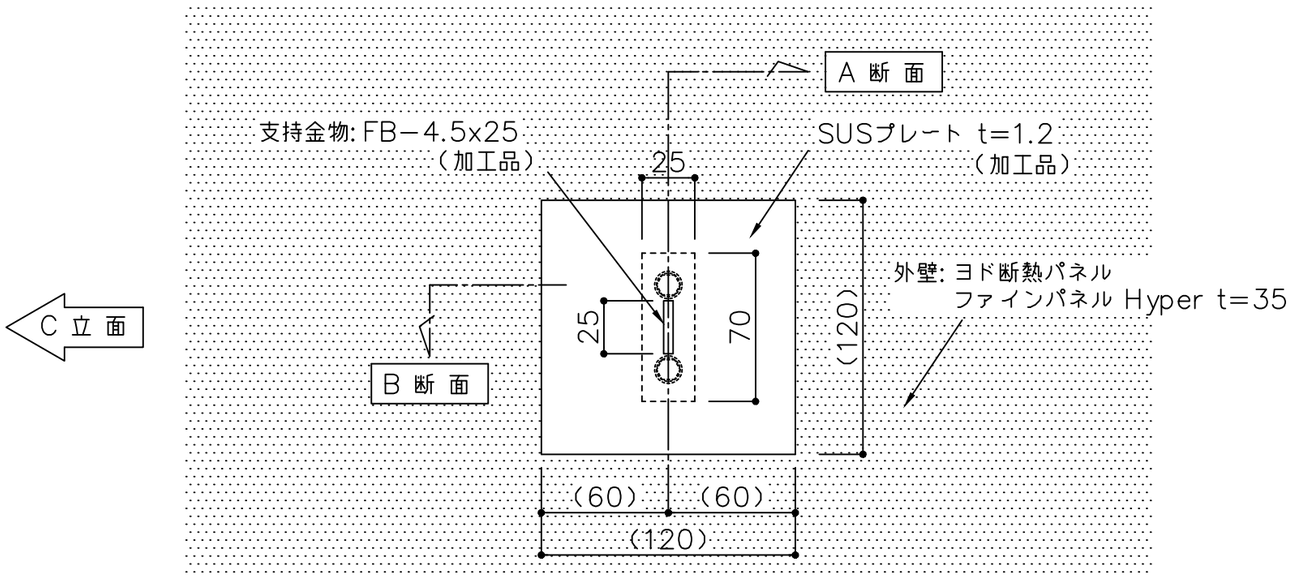

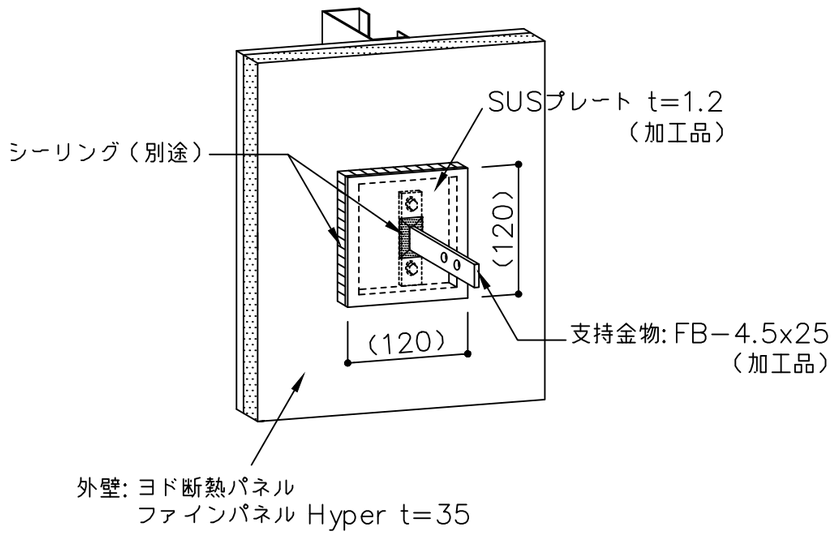

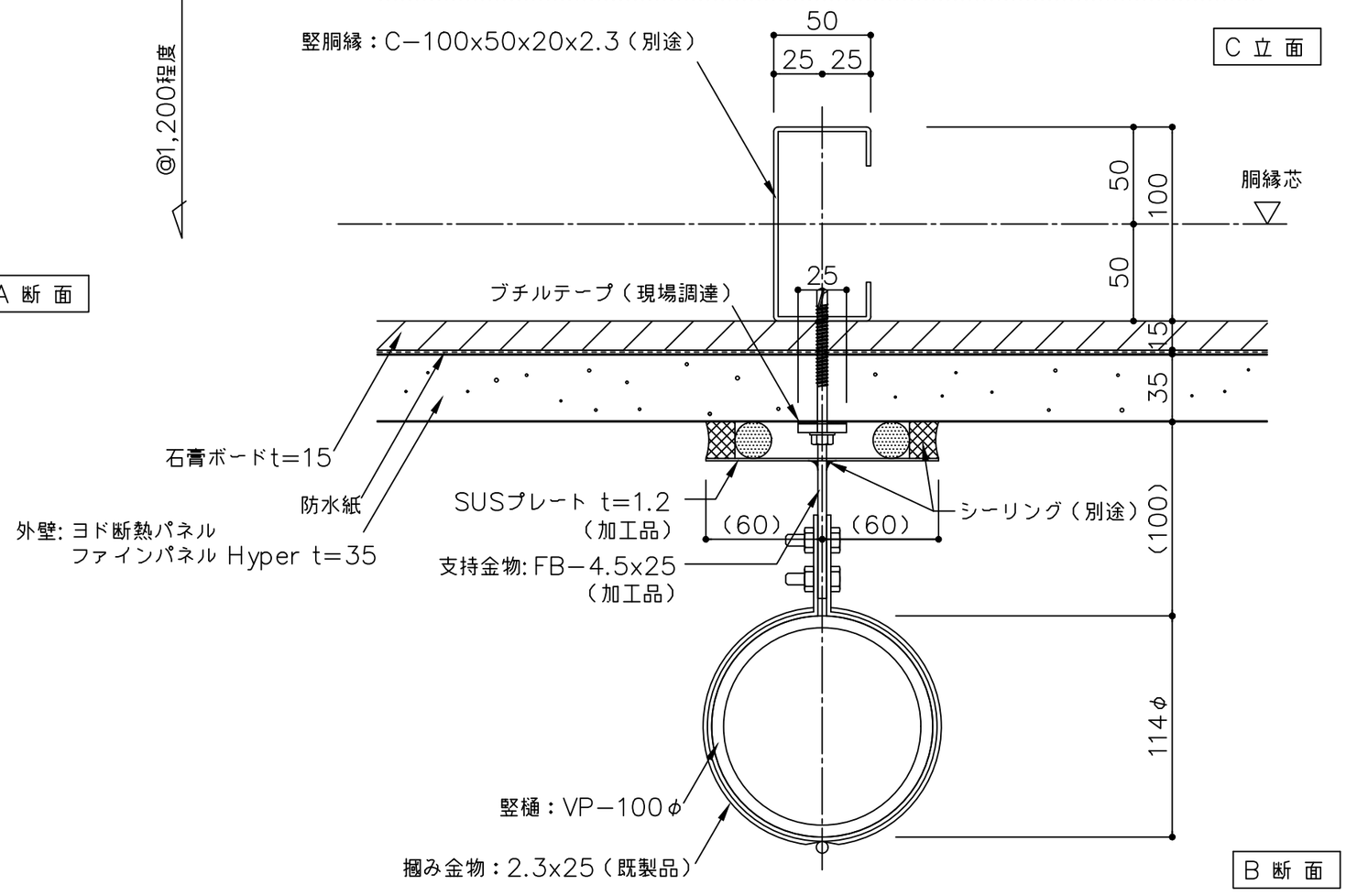

※ ドリルビス6φ（半ネジ）を打ち込みすぎるとパネル表面が歪むので要注意

備考 ⚠1（ ）寸法は設計による ⚠2 ⚠3 ⚠4	名称 ヨド断熱パネル ファインパネル Hyper t35 図面名 竪樋支持部参考図 （横張 一般部・PB捨て貼り防火構造仕様）	製図	担当	承認	日付 2025.10.1 縮尺 1:3	図面No. YFP35Y186

YODOKO