作成：2025年10月1日

# 【ヨド断熱パネル ファインパネル Hyper 厚み35㎜ 縦張り　標準納め図面リスト 】

| | 図　　面　　名 | | 図 面 番 号 | 最 終 日 付 | 備　　考 |
|---|---|---|---|---|---|
| 1 | かん合部詳細図 | | YFP35T001 | 2025.10.1 | |
| 2 | 腰部詳細図 | | YFP35T071 | 2025.10.1 | |
| 3 | 出隅部詳細図 | | YFP35T081 | 2025.10.1 | |
| 4 | 入隅部詳細図 | | YFP35T091 | 2025.10.1 | |
| 5 | サッシ部詳細図 | | YFP35T101 | 2025.10.1 | |
| 6 | 接続部詳細図 | | YFP35T111 | 2025.10.1 | |
| 7 | 笠木部詳細図 | アルミ笠木 | YFP35T121 | 2025.10.1 | |
| 8 | | 板金笠木 | YFP35T122 | 2025.10.1 | |
| 9 | 屋根取合詳細図 | 軒先部 | YFP35T151 | 2025.10.1 | |
| 10 | | ケラバ部 | YFP35T152 | 2025.10.1 | |
| 11 | | | | | |
| 12 | | | | | |
| 13 | | | | | |
| 14 | | | | | |
| 15 | | | | | |
| 16 | | | | | |
| 17 | | | | | |
| 18 | | | | | |
| 19 | | | | | |
| 20 | | | | | |
| 21 | | | | | |
| 22 | | | | | |
| 23 | | | | | |
| 24 | | | | | |
| 25 | | | | | |
| 26 | | | | | |
| 27 | | | | | |
| 28 | | | | | |
| 29 | | | | | |
| 30 | | | | | |
| 31 | | | | | |
| 32 | | | | | |
| 33 | | | | | |
| 34 | | | | | |
| 35 | | | | | |
| 36 | | | | | |

＜備　考＞

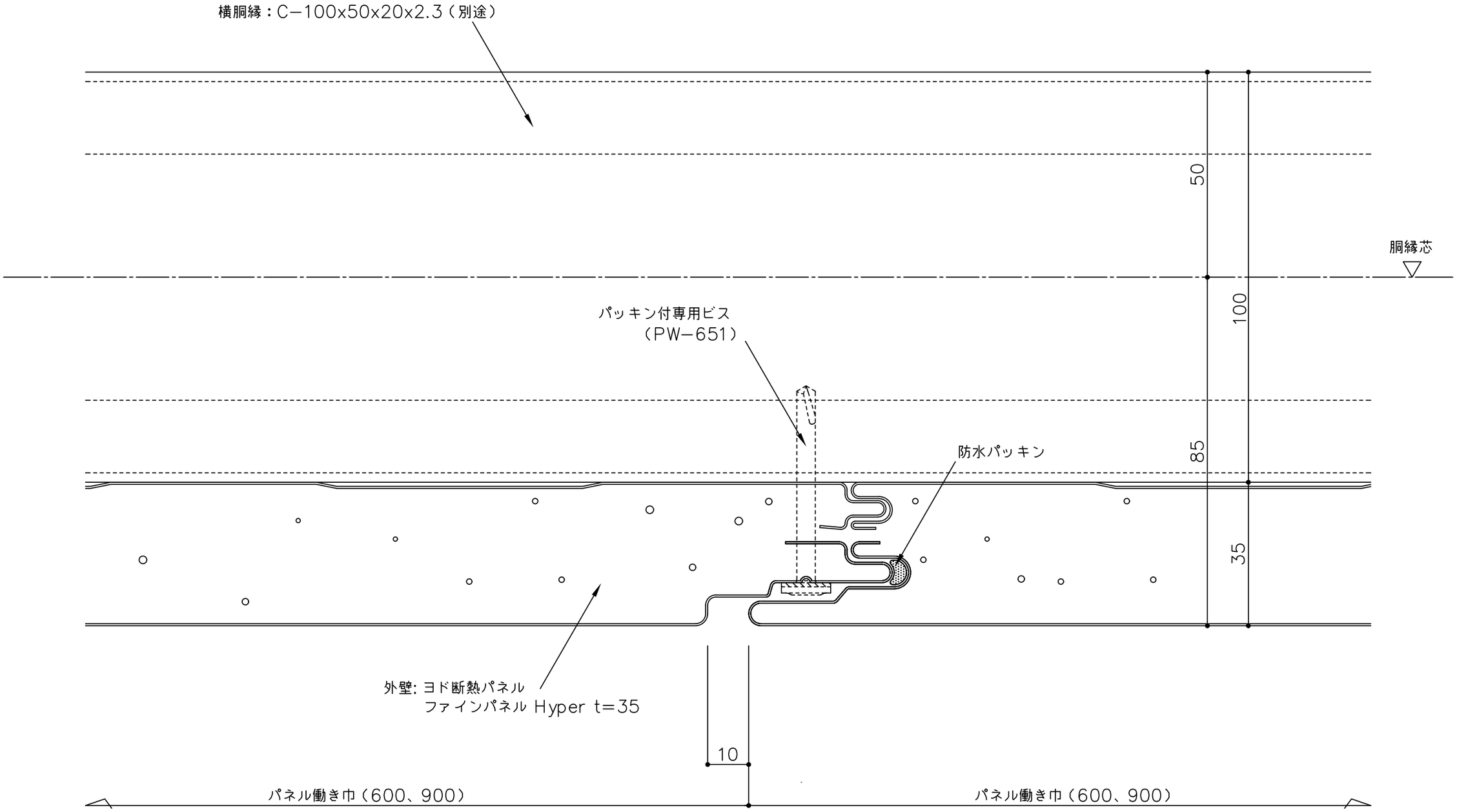


| | | | | | | |
|---|---|---|---|---|---|---|
| 備考 ① ② ③ ④ | 名称 ヨド断熱パネル ファインパネル Hyper t35 | 製図 | 担当 | 承認 | 日付 2025.10.1 | 図面 No. YFP35T001 |
| | 図面名 かん合部詳細図（縦張） | | | | 縮尺 1：1 | YODOKO |

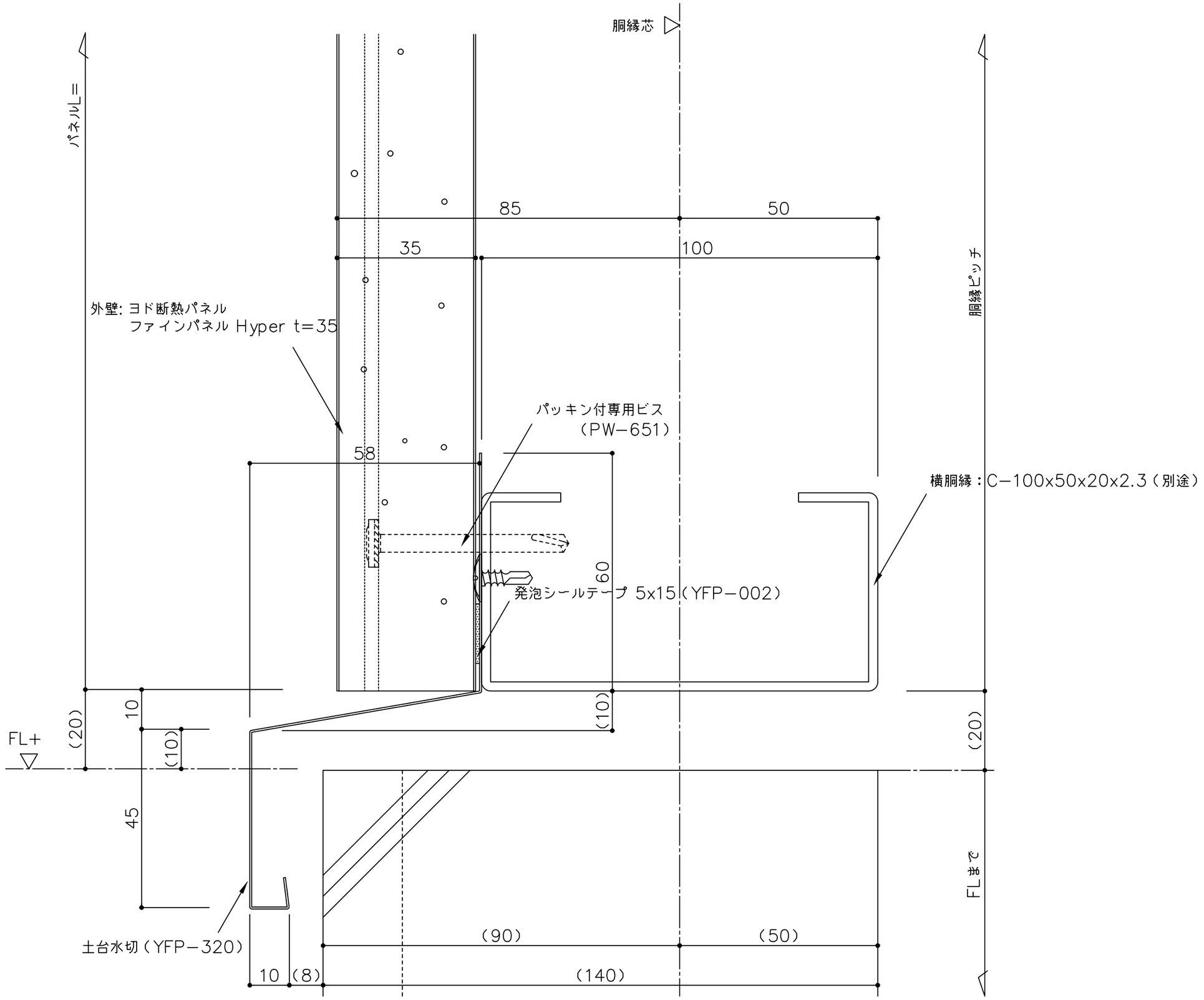


| | | | | | | |
|---|---|---|---|---|---|---|
| 備考 | ⚠1（ ）寸法は設計による<br>⚠2<br>⚠3<br>⚠4 | 名称 ヨド断熱パネル ファインパネル Hyper t35<br>図面名 腰部詳細図（縦張） | 製図 | 担当 | 承認 | 日付 2025.10.1<br>縮尺 1：1 | 図面No. YFP35T071 | YODOKO |

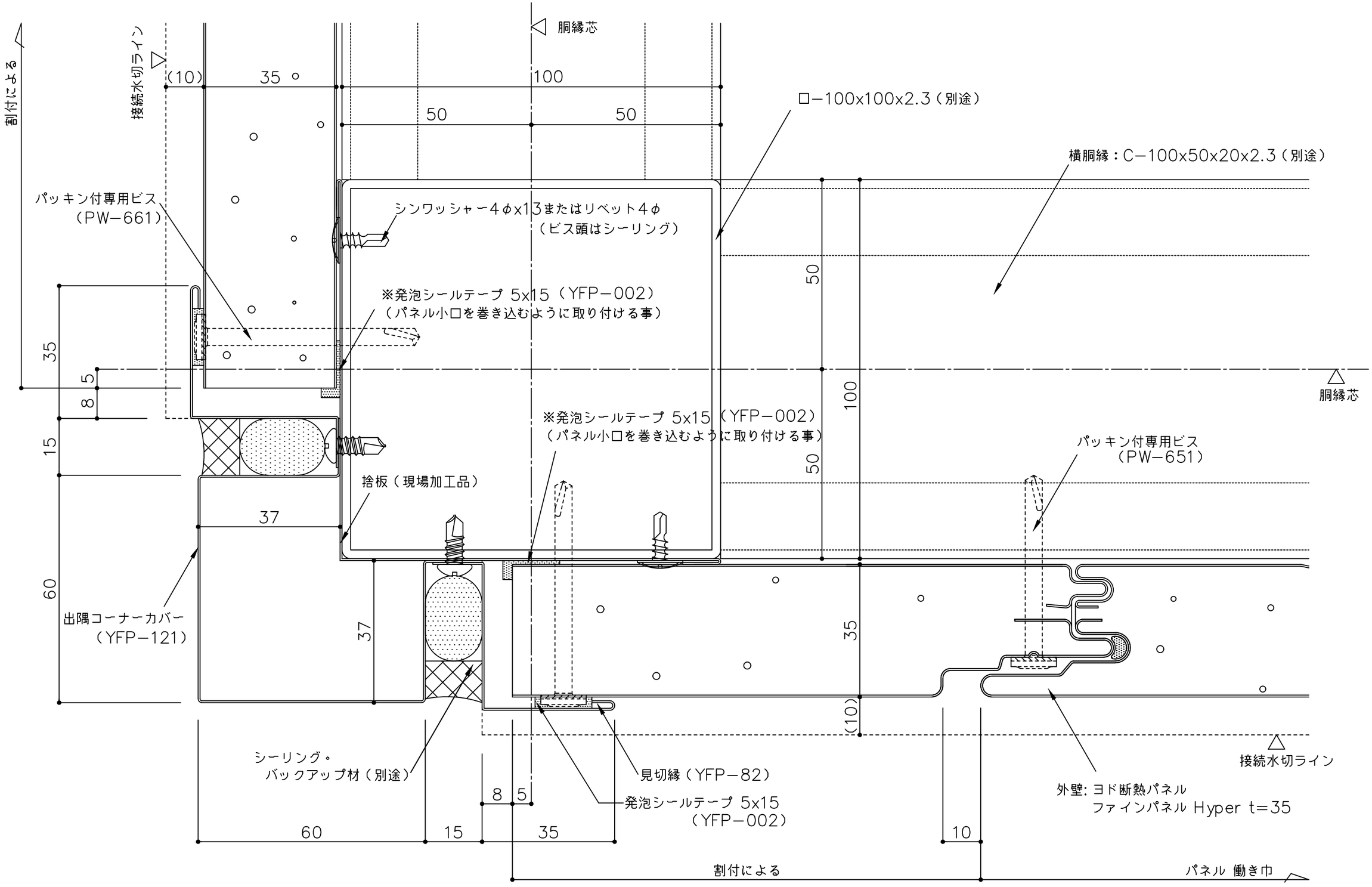


| 備考 | 名称 | 製図 | 担当 | 承認 | 日付 | 図面 No. |
|---|---|---|---|---|---|---|
| 1 （ ）寸法は設計による | ヨド断熱パネル ファインパネル Hyper t35 | | | | 2025.10.1 | YFP35T081 |
| 2 | 図面名 出隅部詳細図 （縦張） | | | | 縮尺 1：1 | |
| 3 | | | | | | |
| 4 | | | | | | |

YODOKO

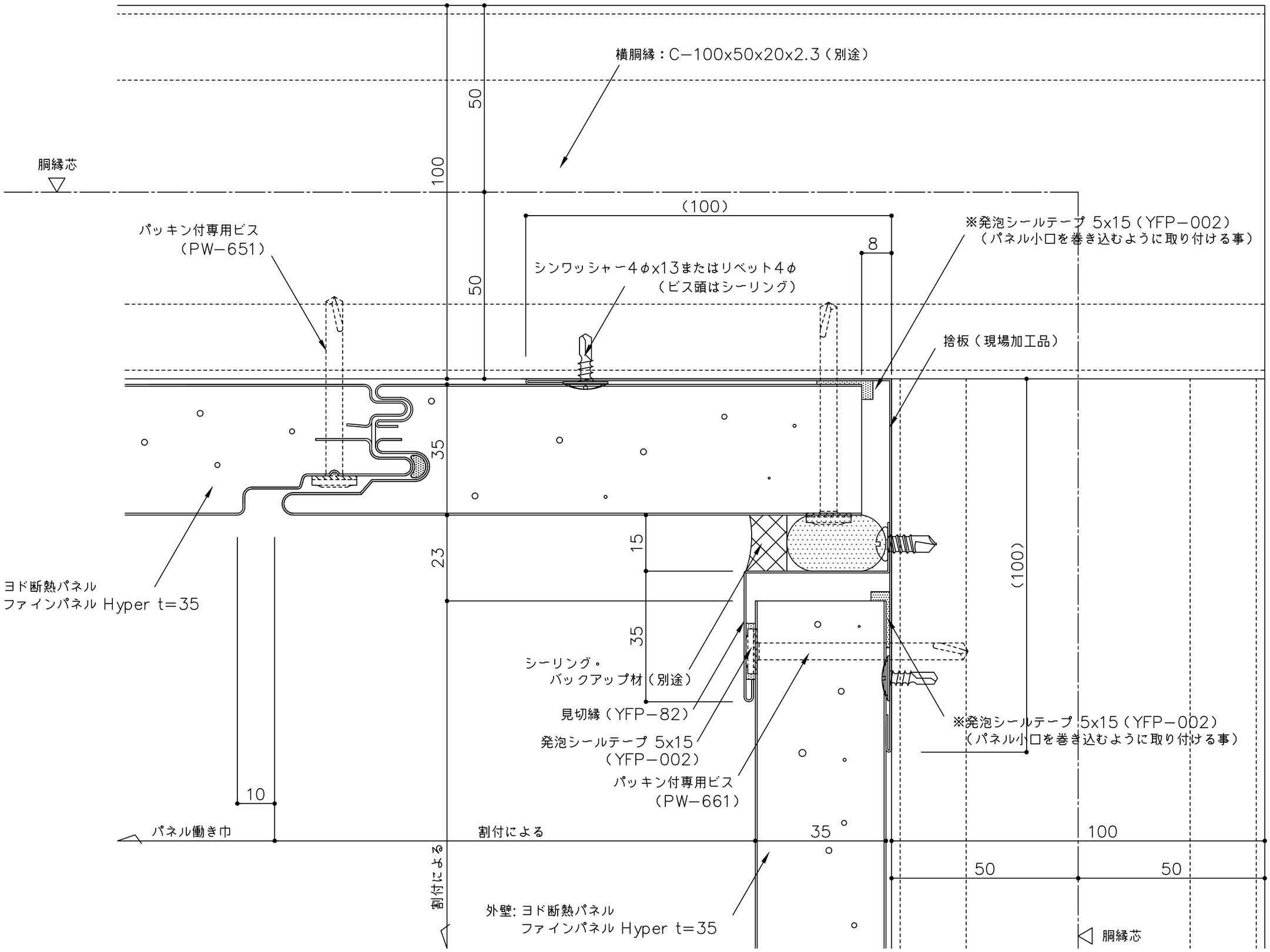


| | | | | | | |
|---|---|---|---|---|---|---|
| 備考 | 1（ ）寸法は設計による<br>2<br>3<br>4 | 名称 ヨド断熱パネル ファインパネル Hyper t35<br>図面名 入隅部詳細図（縦張） | 製図 | 担当 | 承認 | 日付 2025.10.1<br>縮尺 1:1 | 図面No. YFP35T091 | YODOKO |

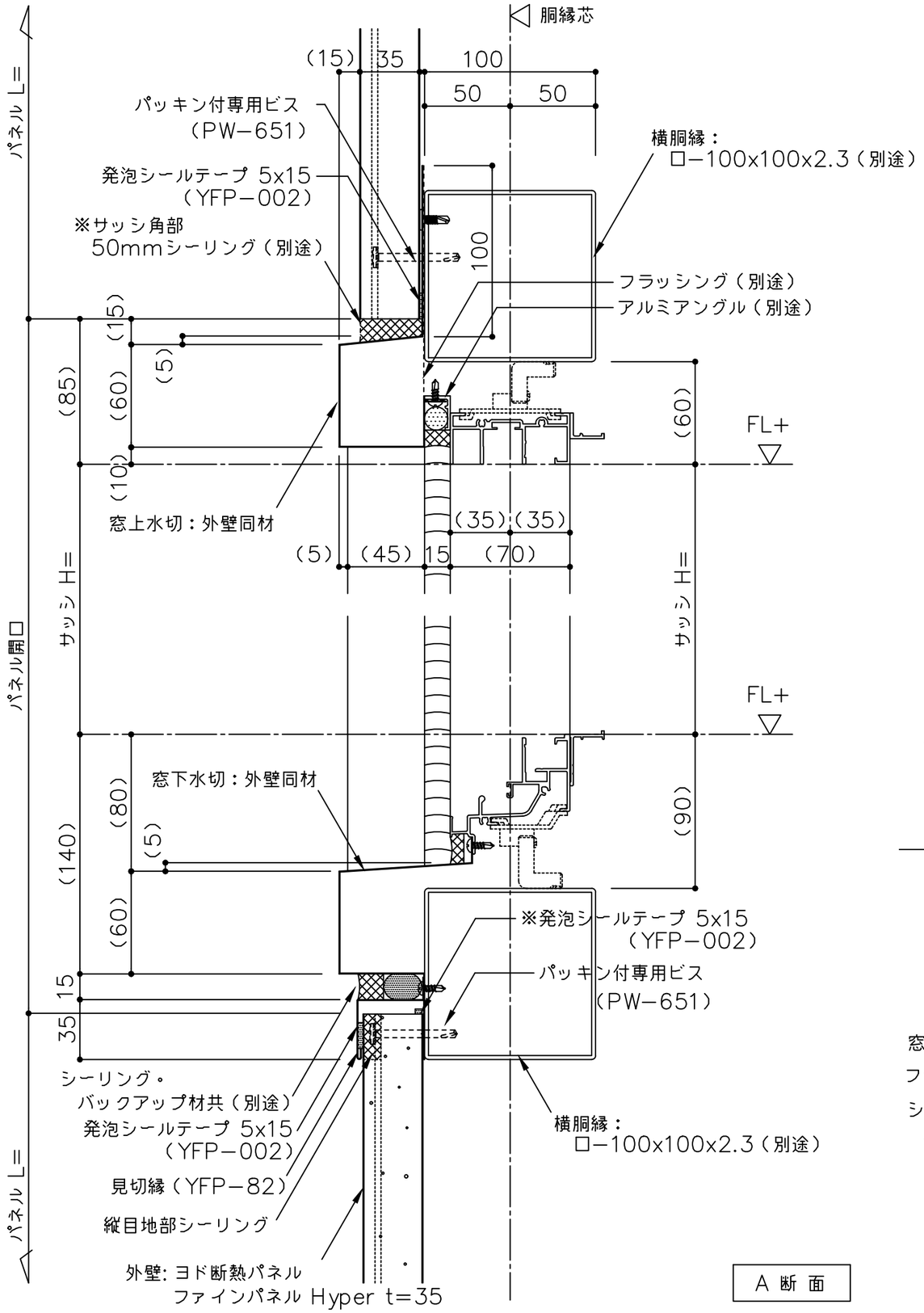


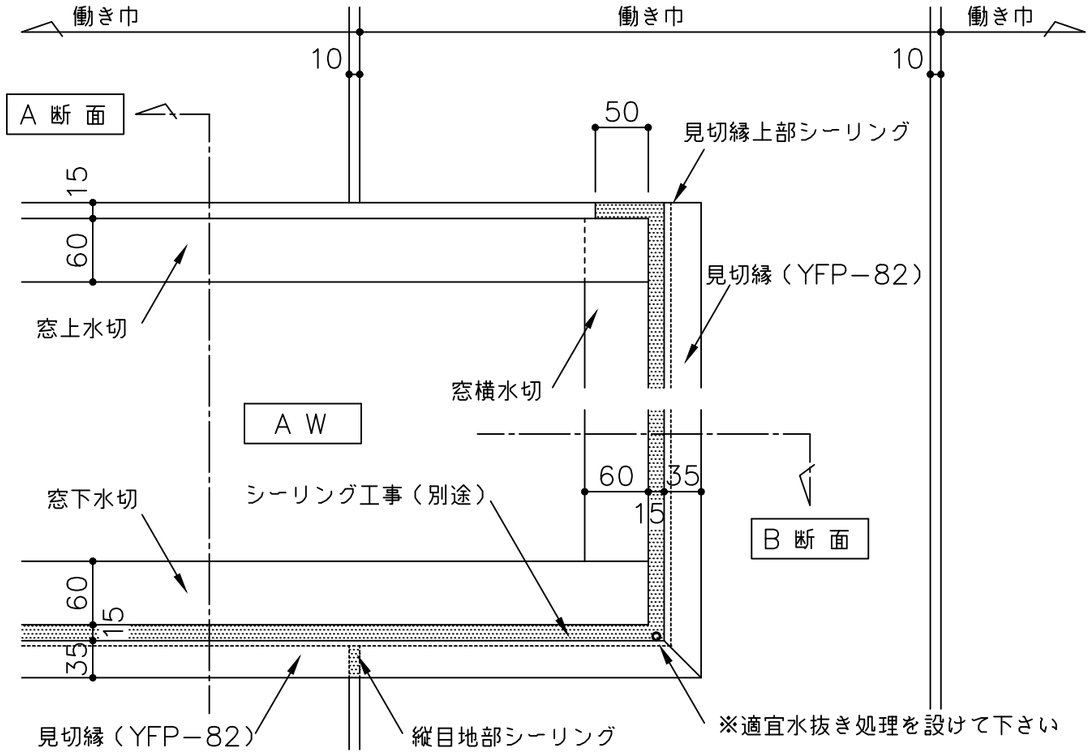


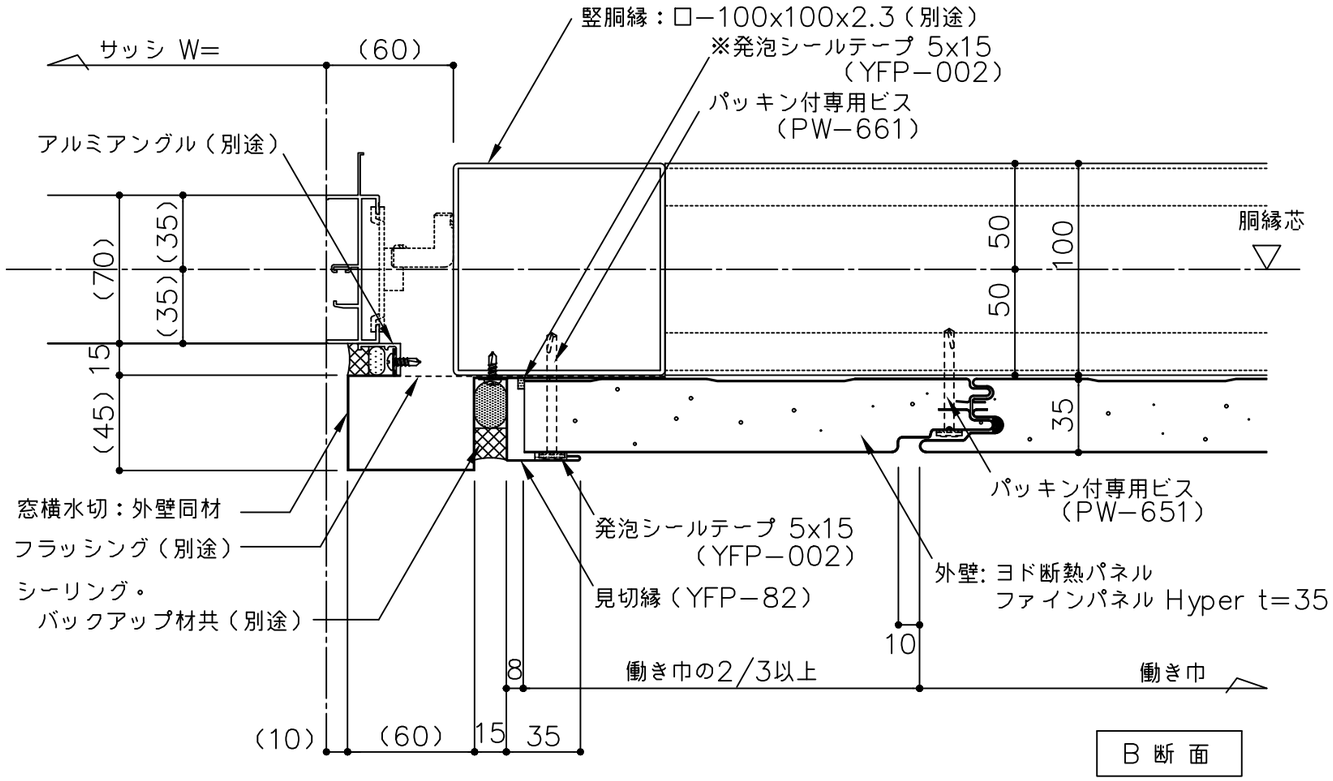


※窓横水切へ取付る発泡シールテープはパネル小口を巻き込むように取り付ける事

| | | | | | | |
|---|---|---|---|---|---|---|
| 備考 | ①（ ）寸法は設計による<br>②<br>③<br>④ | 名称 ヨド断熱パネル ファインパネル Hyper t35 | 製図 | 担当 | 承認 | 日付 2025.10.1 | 図面No. YFP35T101 | YODOKO |
| | | 図面名 サッシ部詳細図（縦張） | | | | 縮尺 1：3 | | |

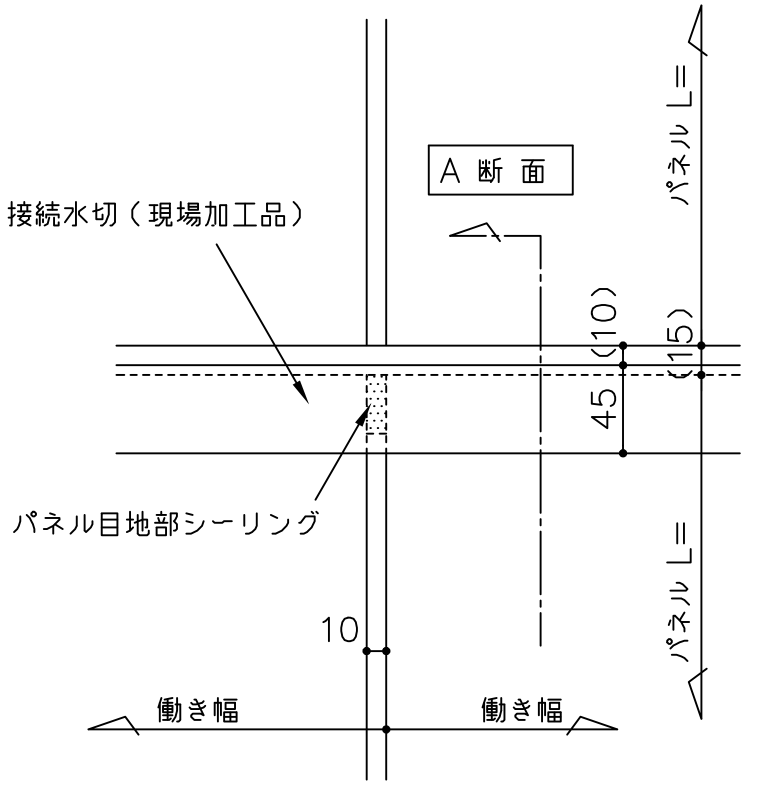


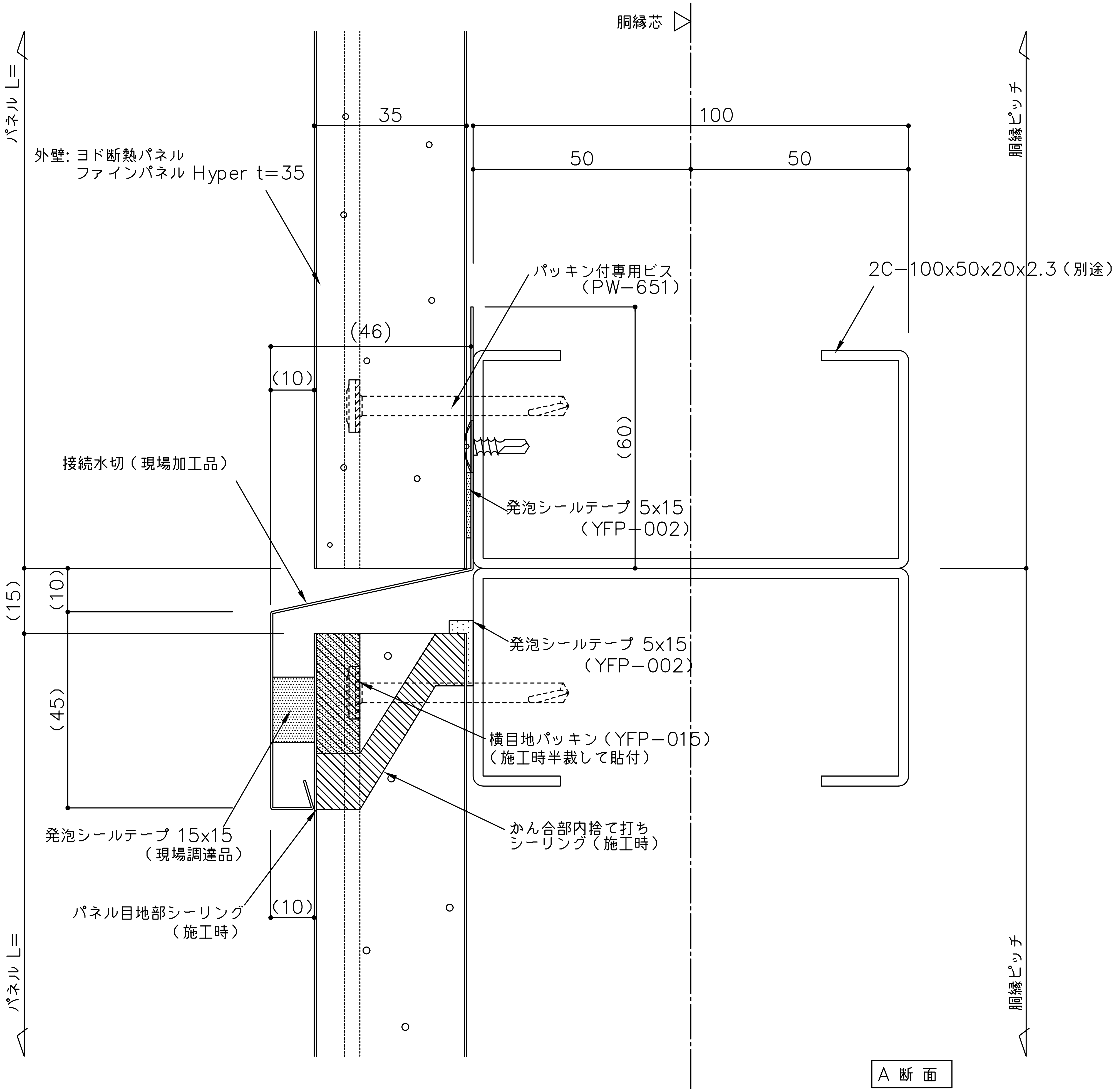


| 備 考 | 名 称 | 製図 | 担当 | 承認 | 日付 | 図面 No. | |
|---|---|---|---|---|---|---|---|
| 1（ ）寸法は設計による | ヨド断熱パネル ファインパネル Hyper t35 | | | | 2025.10.1 | YFP35T111 | YODOKO |
| 2 / 3 / 4 | 図面名: 接続部詳細図 （縦張） | | | | 縮尺 1:1 | | |

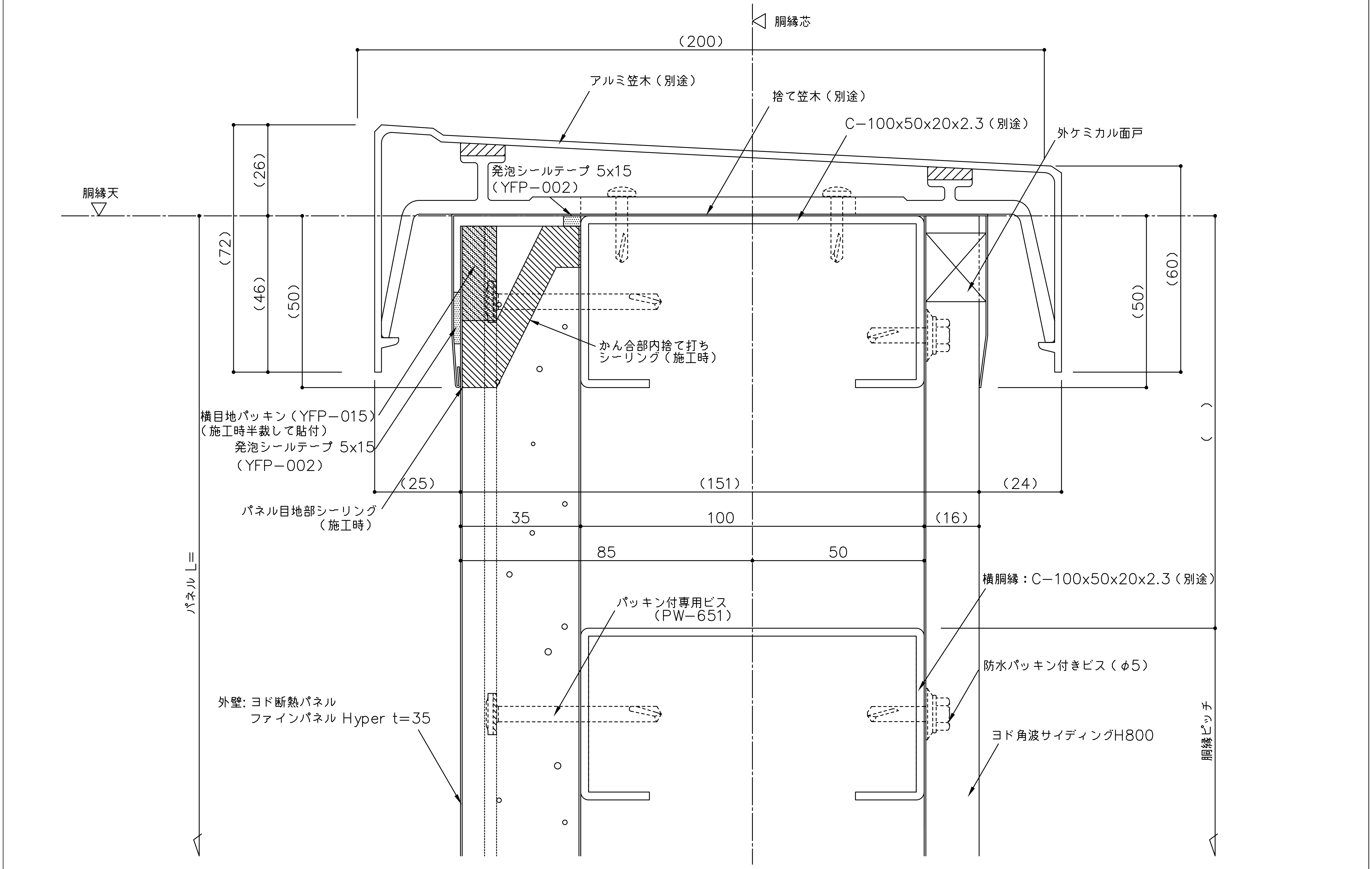


| 備考 | 名称 | | 製図 | 担当 | 承認 | 日付 | 図面No. | |
|---|---|---|---|---|---|---|---|---|
| ⚠1（ ）寸法は設計による | ヨド断熱パネル ファインパネル Hyper t35 | | | | | 2025.10.1 | YFP35T121 | YODOKO |
| ⚠2 | 図面名 | 笠木部詳細図（縦張 アルミ笠木） | | | | 縮尺 1:1 | | |
| ⚠3 | | | | | | | | |
| ⚠4 | | | | | | | | |

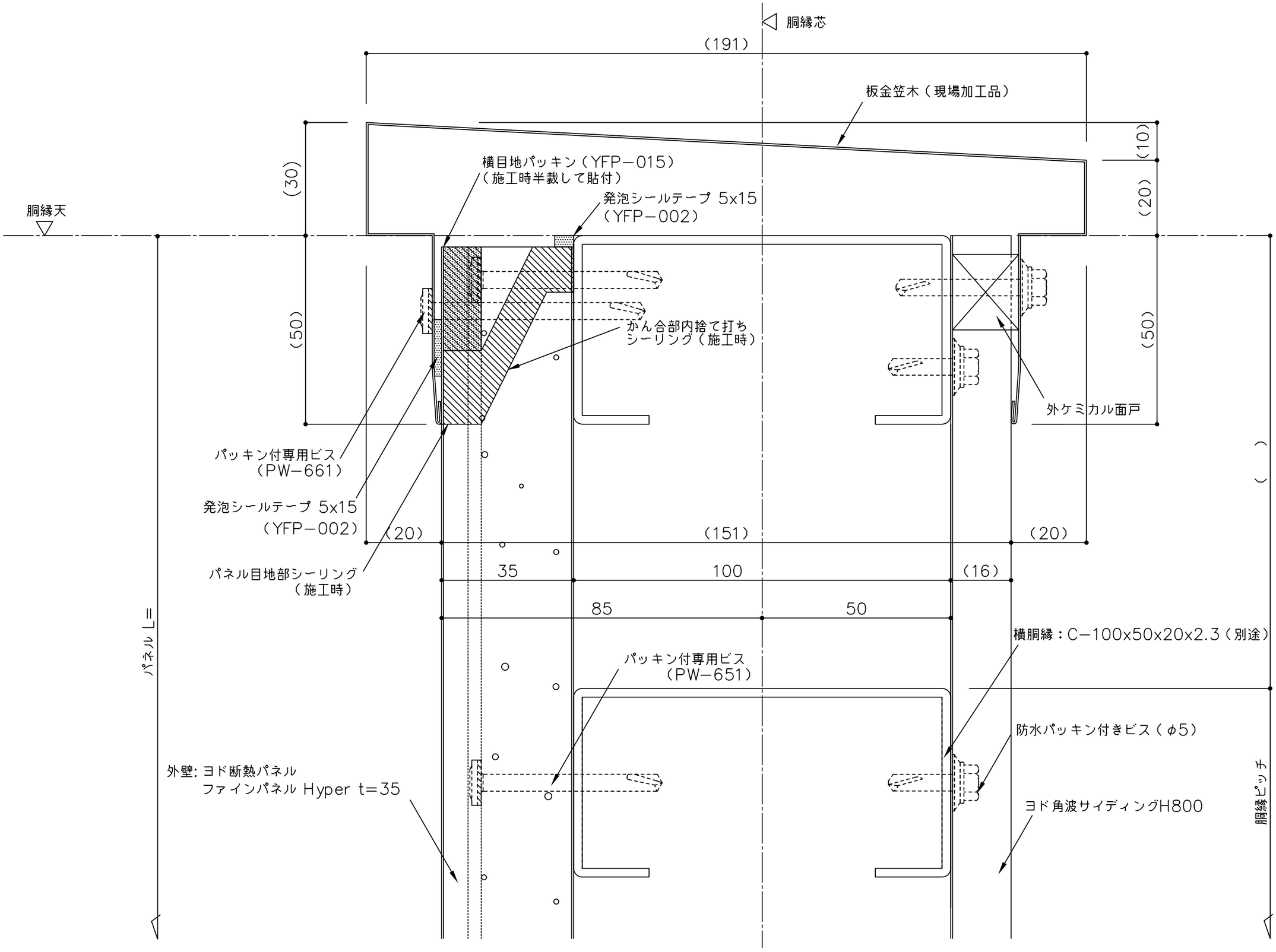


| 備考 | 名称 | 製図 | 担当 | 承認 | 日付 | 図面 No. | |
|---|---|---|---|---|---|---|---|
| 1 ( ) 寸法は設計による<br>2<br>3<br>4 | ヨド断熱パネル ファインパネル Hyper t35 | | | | 2025.10.1 | YFP35T122 | YODOKO |
| | 図面名 笠木部詳細図（縦張 板金笠木） | | | | 縮尺 1：1 | | |

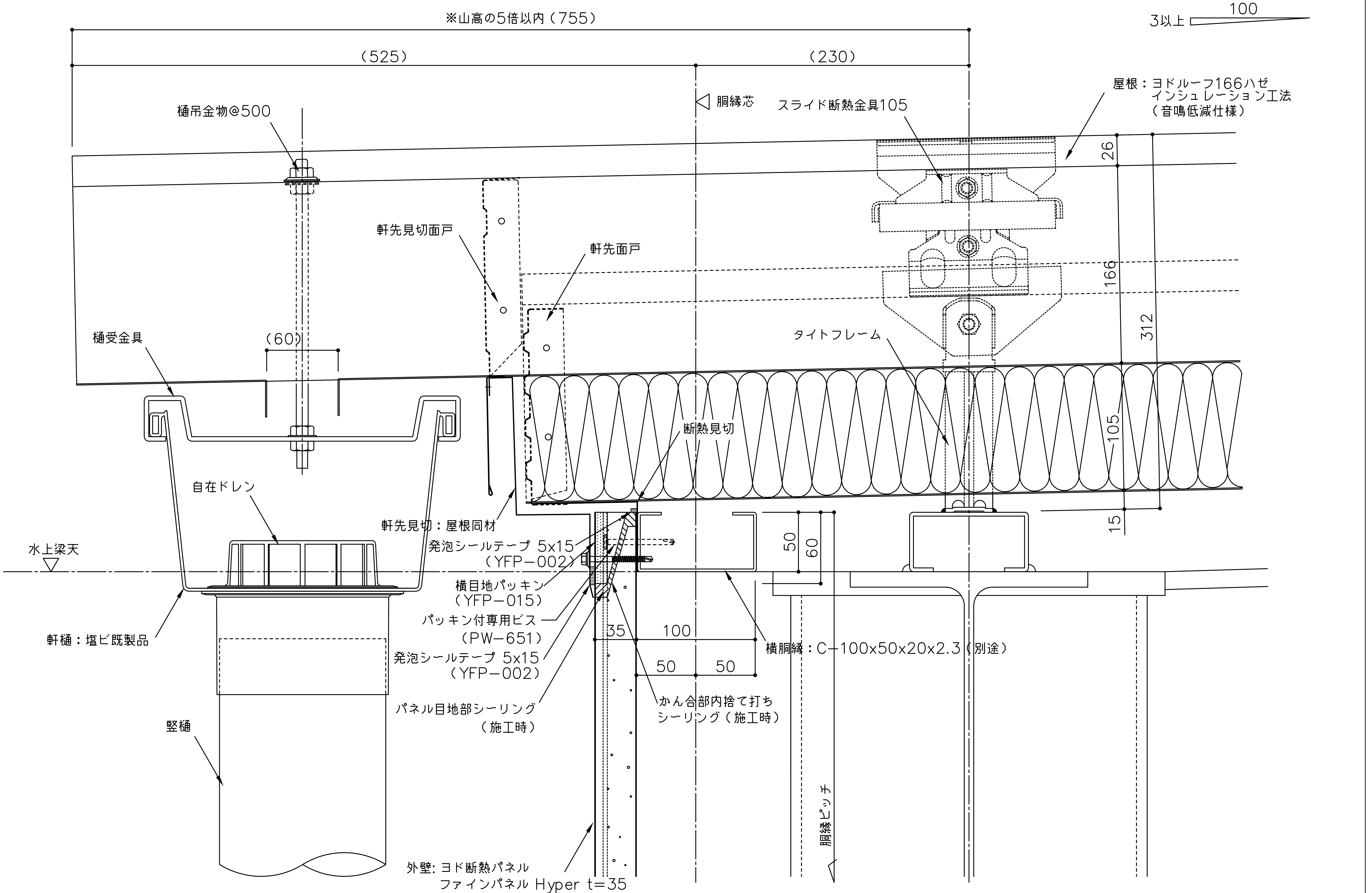


| 備考 | | | | | | | |
|---|---|---|---|---|---|---|---|
| ⚠1 （ ）寸法は設計による | 名称 | ヨド断熱パネル ファインパネル Hyper t35 | 製図 | 担当 | 承認 | 日付 2025.10.1 | 図面No. YFP35T151 |
| ⚠2 | 図面名 | 屋根取合詳細図 （縦張 軒先部） | | | | 縮尺 1：3 | YODOKO |
| ⚠3 | | | | | | | |
| ⚠4 | | | | | | | |

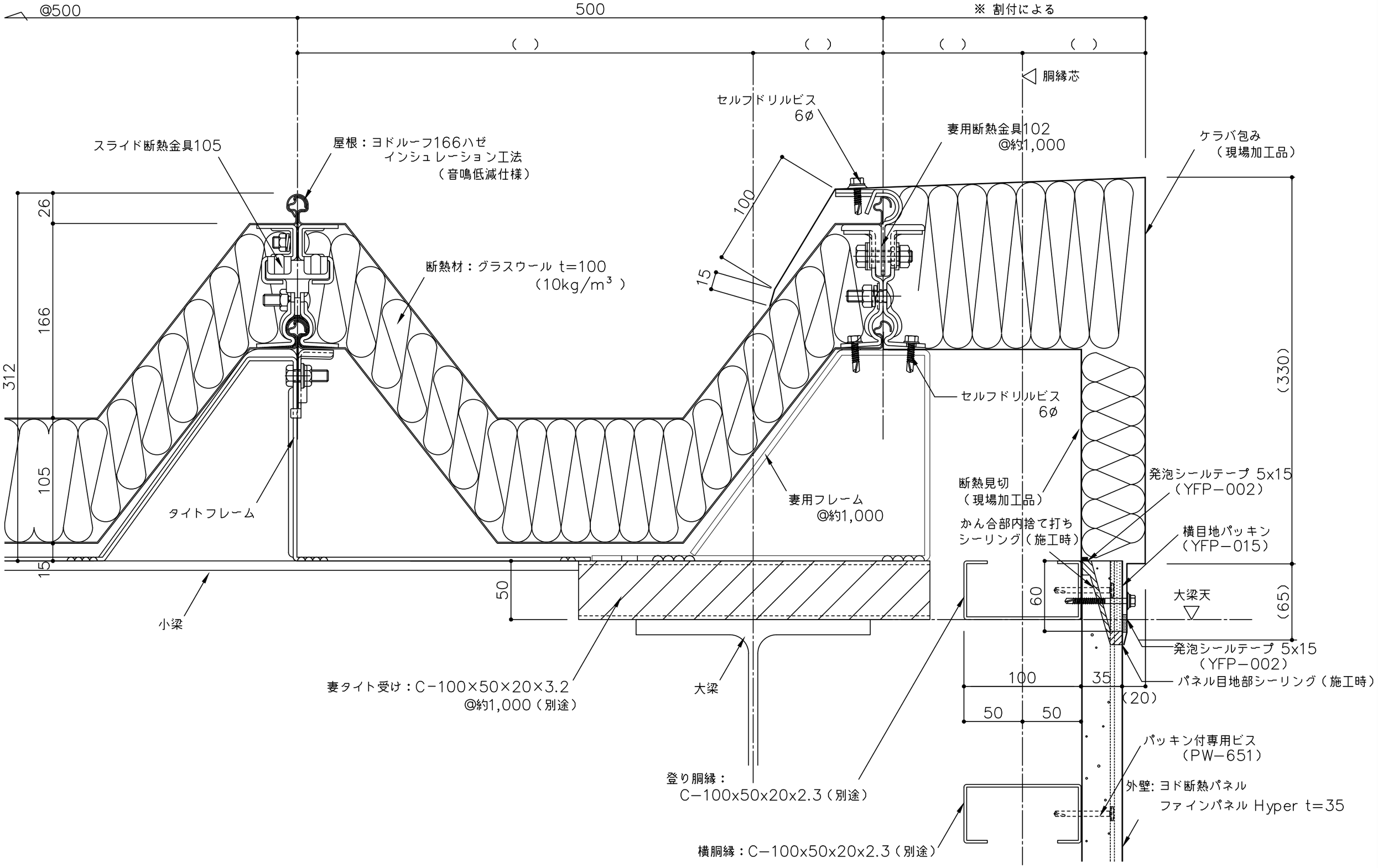


| | | | | | | |
|---|---|---|---|---|---|---|
| 備考 | ⚠1 ( ) 寸法は設計による<br>⚠2<br>⚠3<br>⚠4 | 名称 ヨド断熱パネル ファインパネル Hyper t35<br>図面名 屋根取合詳細図 （縦張 ケラバ部） | 製図 | 担当 | 承認 | 日付 2025.10.1<br>縮尺 1：3 | 図面 No. YFP35T152 |

YODOKO