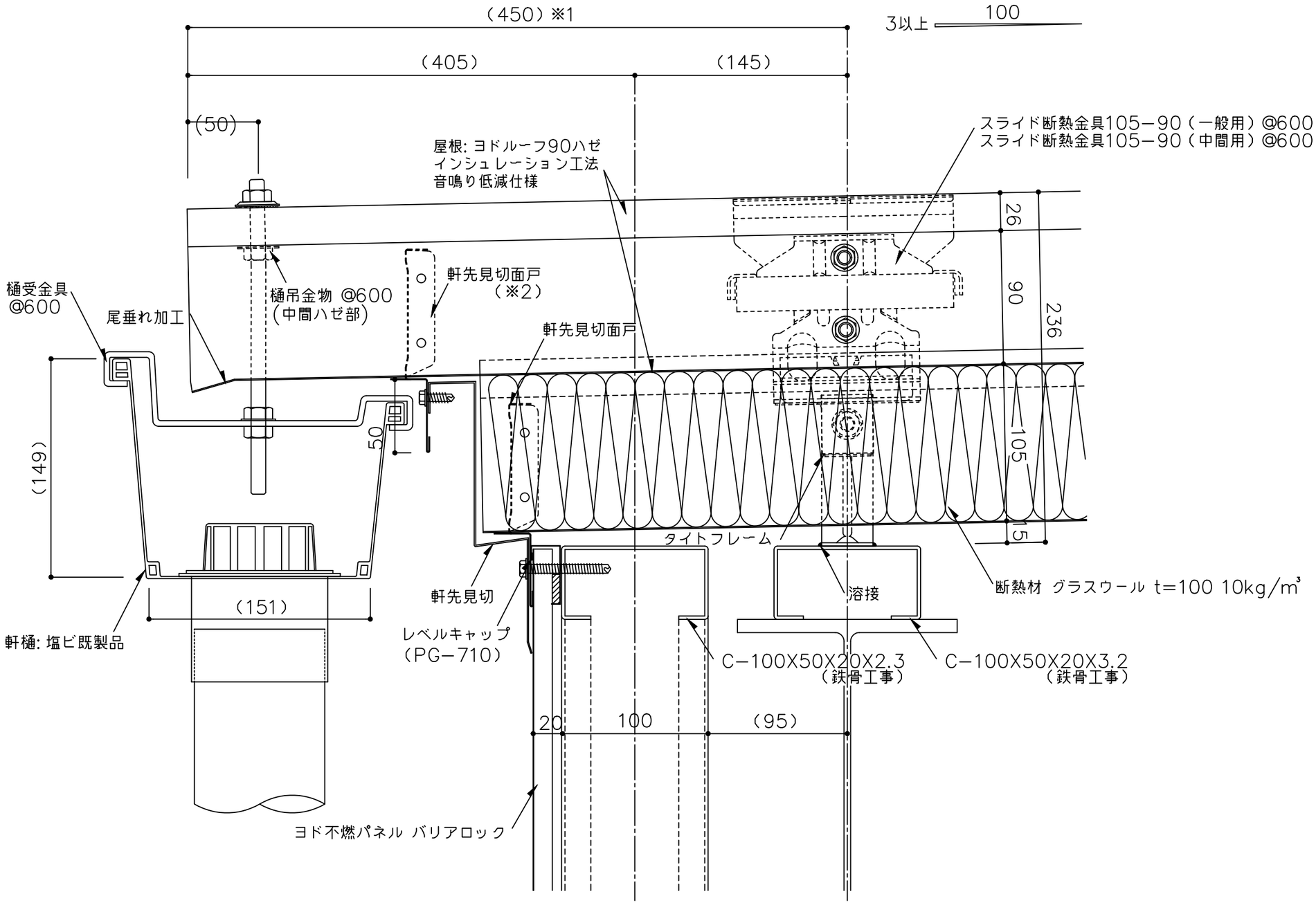

※1　軒出寸法が山高の5倍以上の場合は御相談下さい。

※2　強風による飛散防止のため軒先の面戸はリベット（4ø）または薄板固定用ビス（4ø以上）で2ヶ所／折板斜辺で固定してください。固定後シール処理をしてください。

※3　外部の締結ビスは、座金、パッキン付きビス（5ø以上）をご使用下さい。

※4　外部の金物は溶融亜鉛めっき品を使用してください。
（　　）寸法は、設計による。

備考	名称　ヨドルーフ90ハゼ　インシュレーション工法　音鳴り低減仕様	日付 2025.10.1	図面No. 090IN101	YODOKO
	図面名　軒先部詳細図－塩ビ軒樋 前高－	縮尺 1/3		