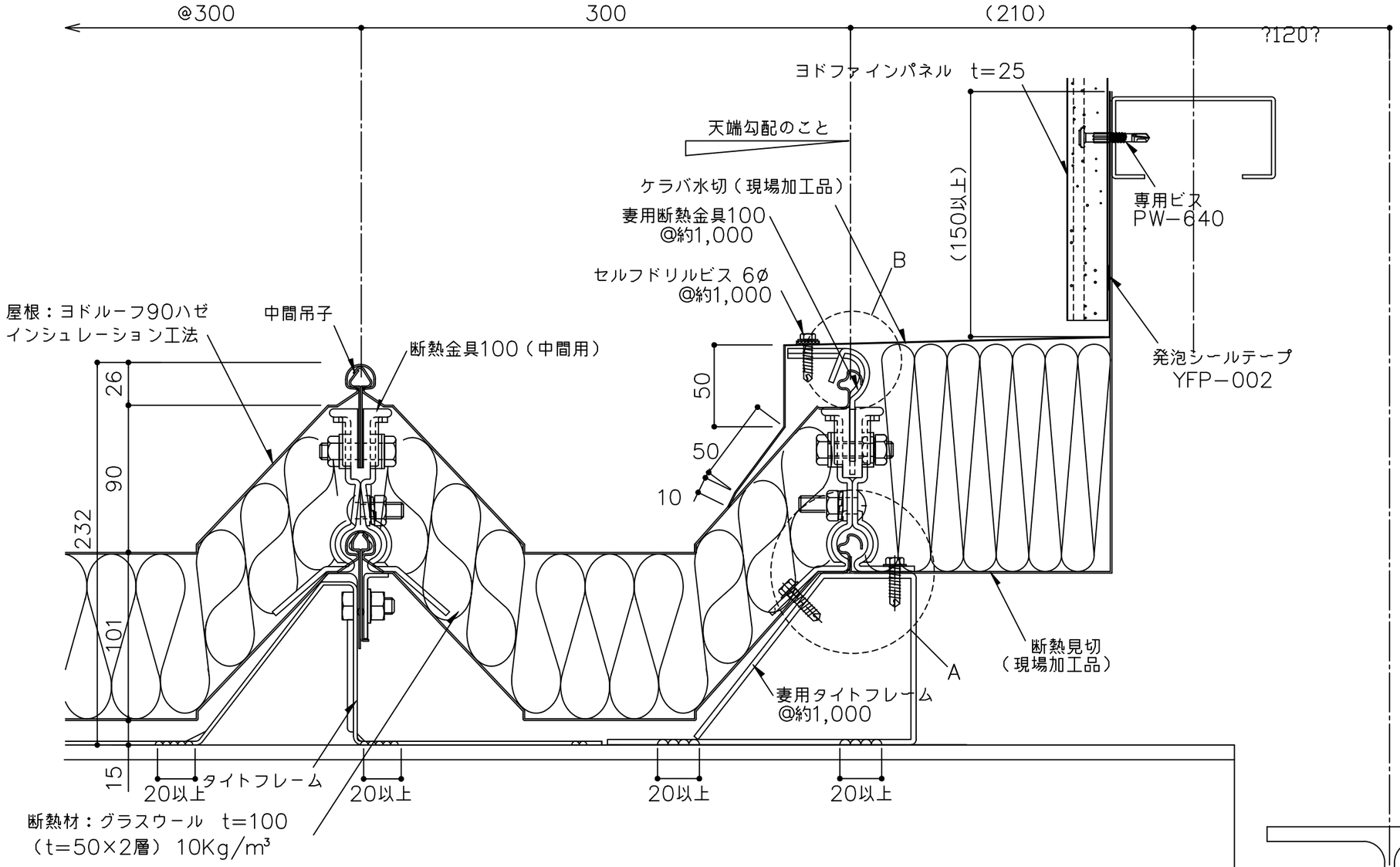

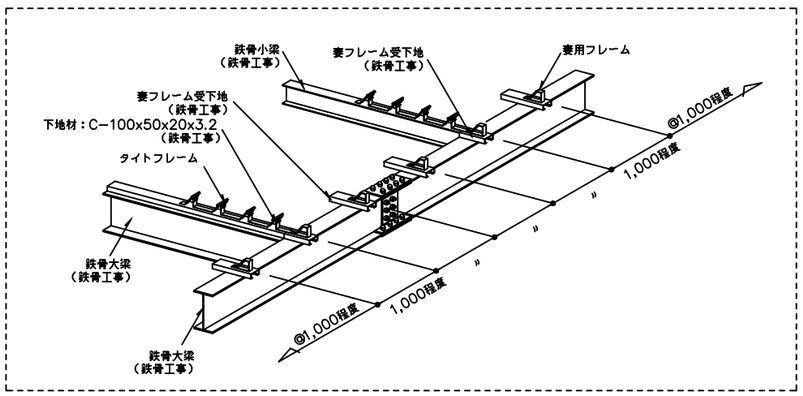

（A部納めについて）

1.断熱見切を妻用フレームにビス止めする。

2.折板をかぶせる。

3.妻用断熱金具を妻用フレームにビス（6φ）
2本／ヶで固定する。

（B部納めについて）

1.妻用断熱金具の爪部をハンマー等で、
ハゼ部がしっかり止まるまで曲げて下さい。

※ケラバ端部には妻用断熱金具
を御使用ください。

※１ 外部の締結ビスは、座金、パッキン付きビス（5φ以上）を
ご使用下さい。

※２ 外部の金物は溶融亜鉛めっき品を使用してください。

（　　）寸法は、設計による。

備考	名称	ヨドルーフ90ハゼ　インシュレーション工法	日付	2025.10.1	図面No.	09010502	YODOKO
	図面名	壁取合詳細図ーケラバー	縮尺	1/3			