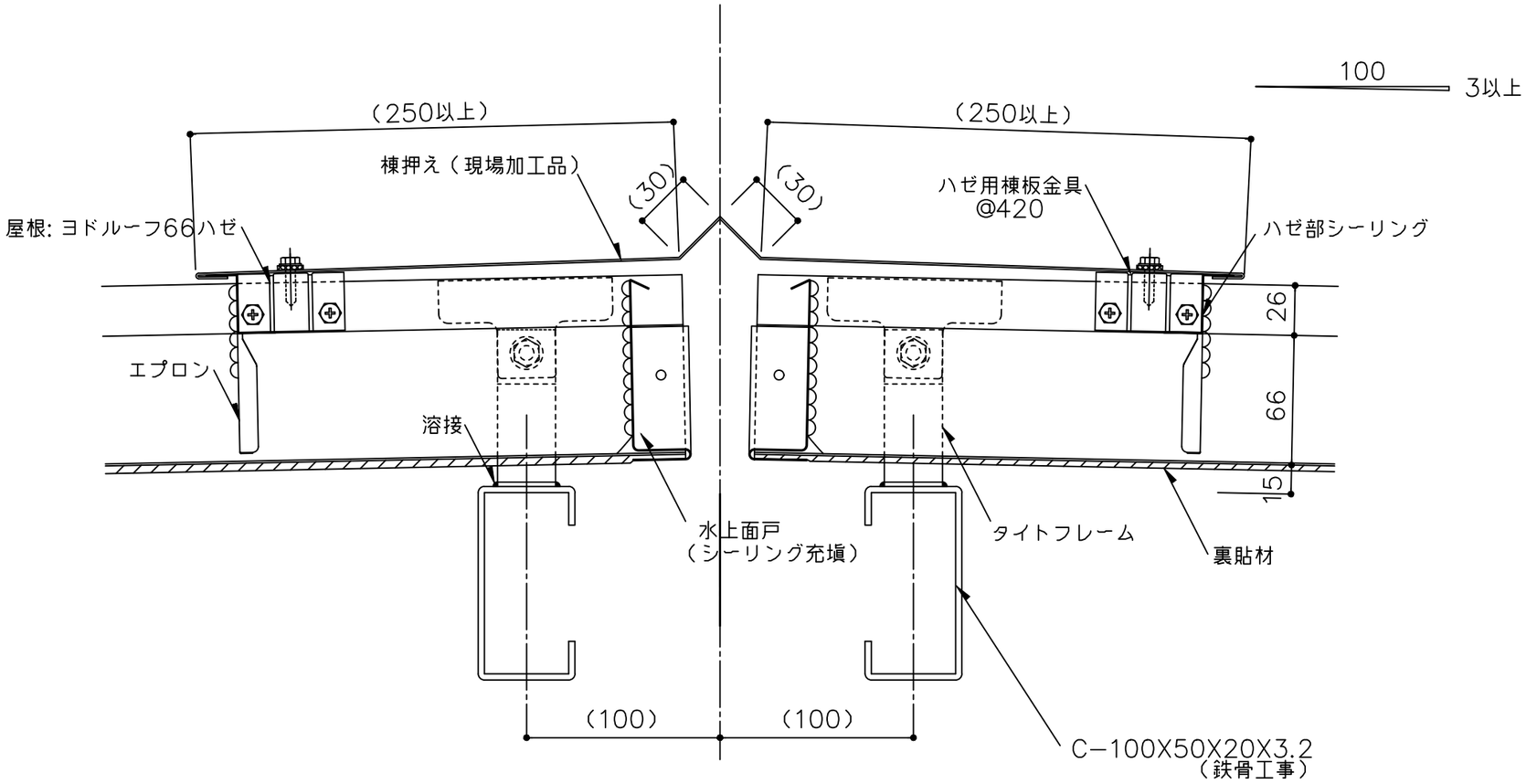

※１　外部の締結ビスは、座金、パッキン付きビス（5φ以上）をご使用下さい。

※２　外部の金物は溶融亜鉛めっき品を使用してください。

（　　）寸法は、設計による。

備考	名称	日付	図面No.
	ヨドルーフ66ハゼ	2025.10.1	06600201
	図面名	縮尺	
	棟部詳細図	1/3	

YODOKO