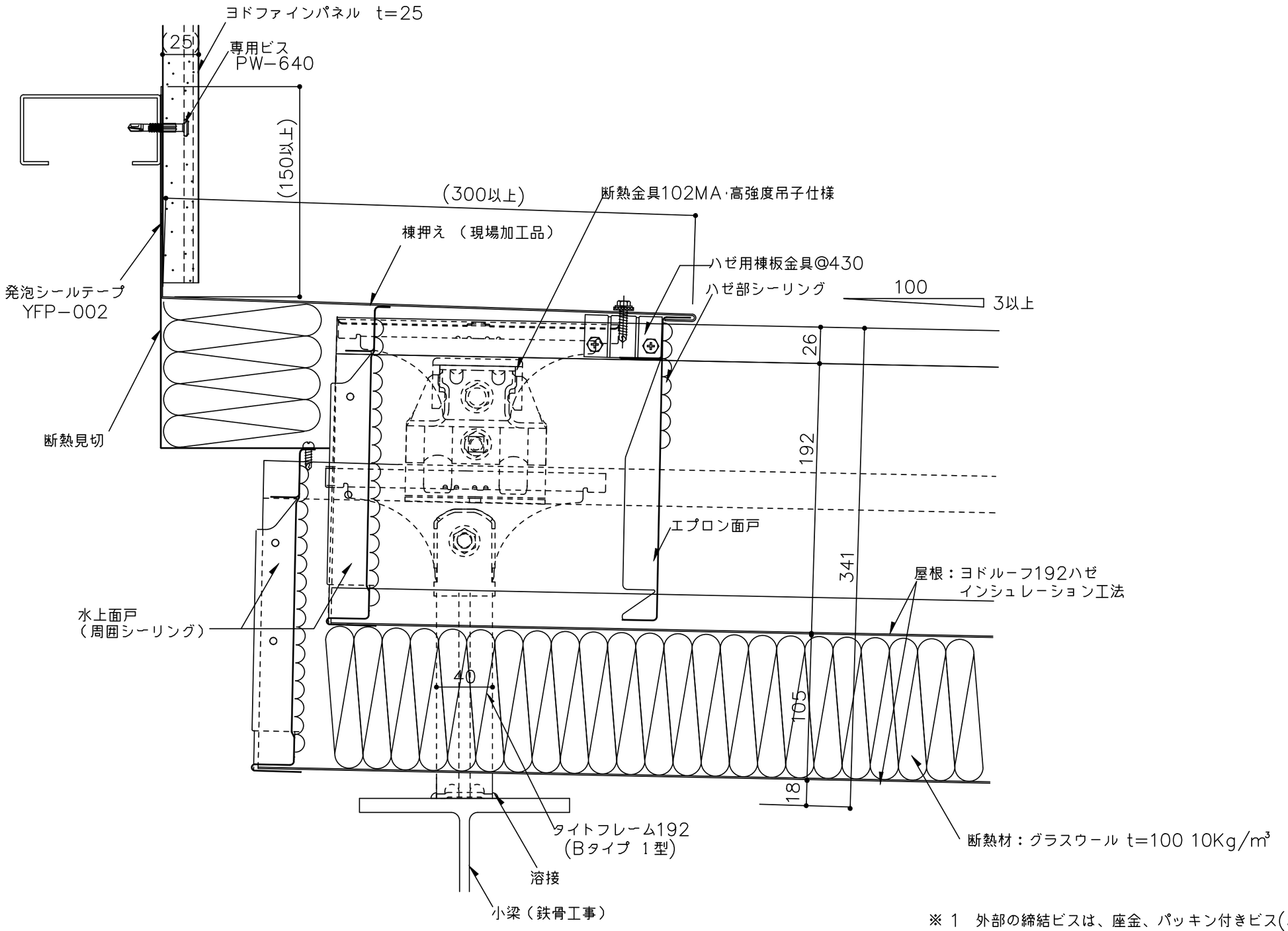

※ 1　外部の締結ビスは、座金、パッキン付きビス(5φ以上)を
　　ご使用下さい。

※ 2　外部の金物は溶融亜鉛めっき品を使用して下さい。

（　　）寸法は、設計による。

備 考	名 称　ヨドルーフ192ハゼ　インシュレーション工法	日付 2025.10.1	図面 No. 19210501	YODOKO
	図面名　壁取合詳細図 ― 水上 ―	縮 尺 1/3		