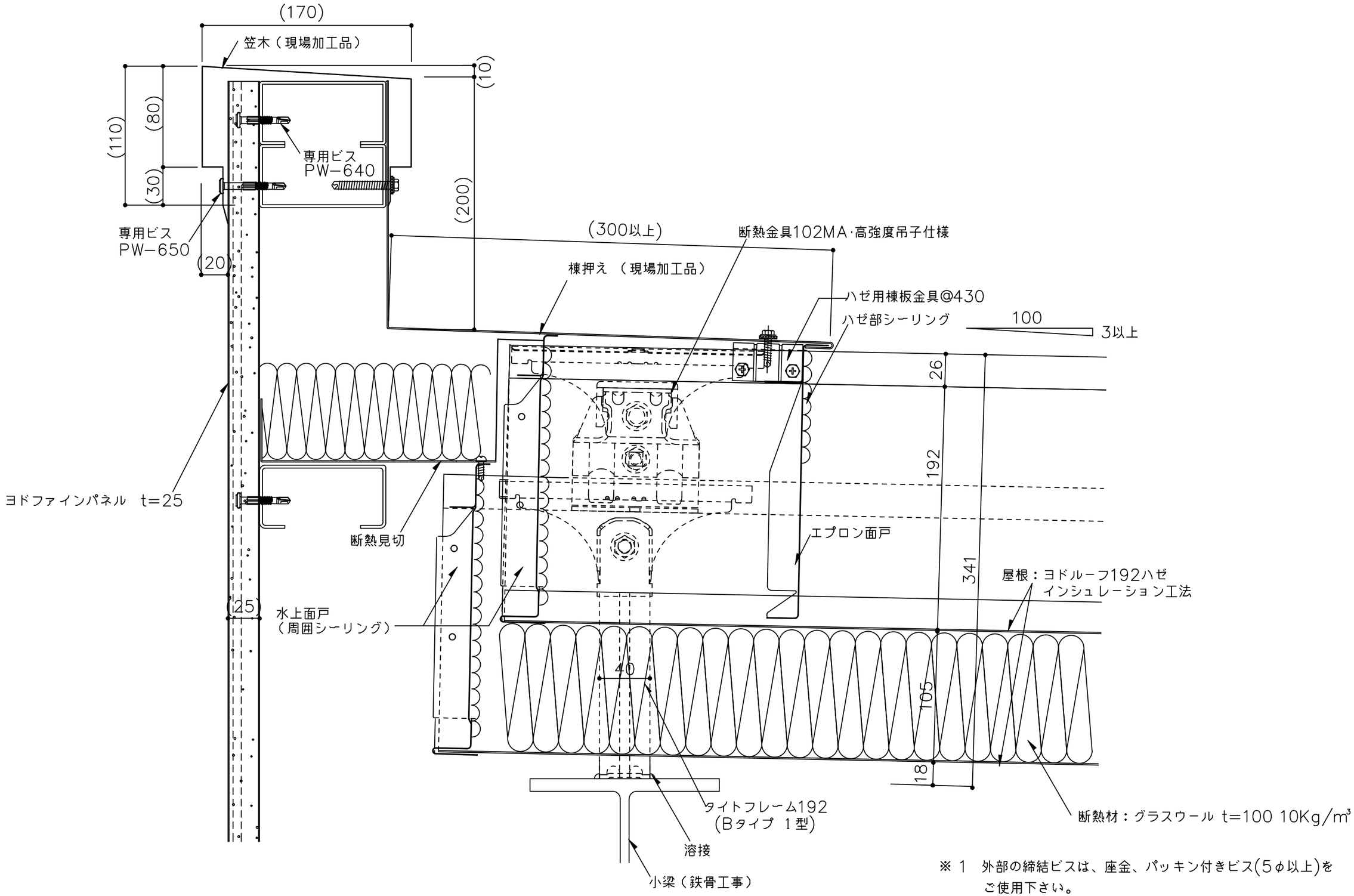

※ 1 外部の締結ビスは、座金、パッキン付きビス(5φ以上)をご使用下さい。

※ 2 外部の金物は溶融亜鉛めっき品を使用して下さい。

( ) 寸法は、設計による。

備考	名称	ヨドルーフ192ハゼ インシュレーション工法	日付 2025.10.1	図面No. 19210402	YODOKO
	図面名	水上部詳細図 ーパラペットー	縮尺 1/3		