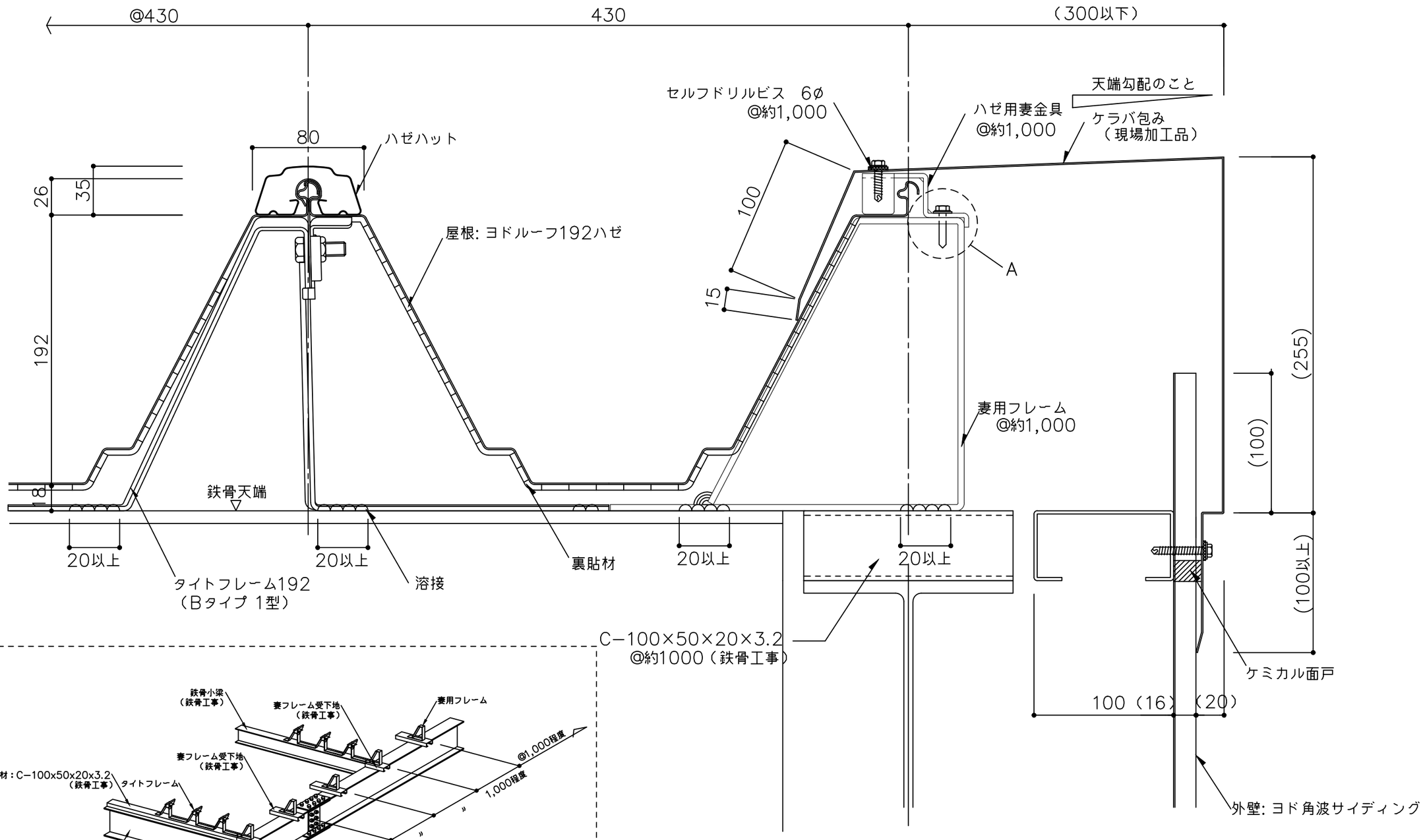

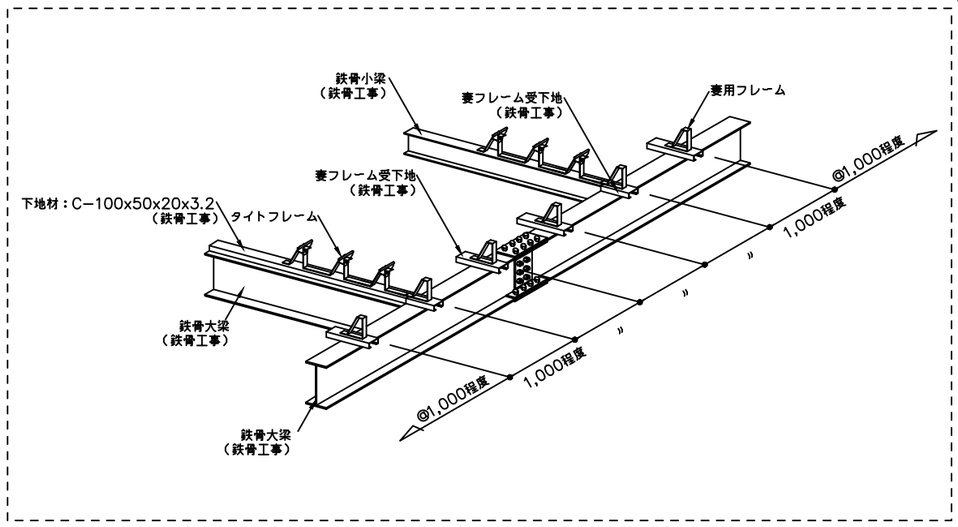

（Ａ部納めについて）

- ハゼ用妻金具を妻用フレームにビス（6φ）2本/ヶで固定する。

※１　外部の締結ビスは、座金、パッキン付きビス（5φ以上）をご使用下さい。

※２　外部の金物は溶融亜鉛めっき品を使用して下さい。

（　　）寸法は、設計による。

備考	名称	ヨドルーフ192ハゼ ハット型	日付 2025.10.1	図面No. 192HAT301	YODOKO
	図面名	ケラバ部詳細図　ーケラバ包みー	縮尺 1/3		