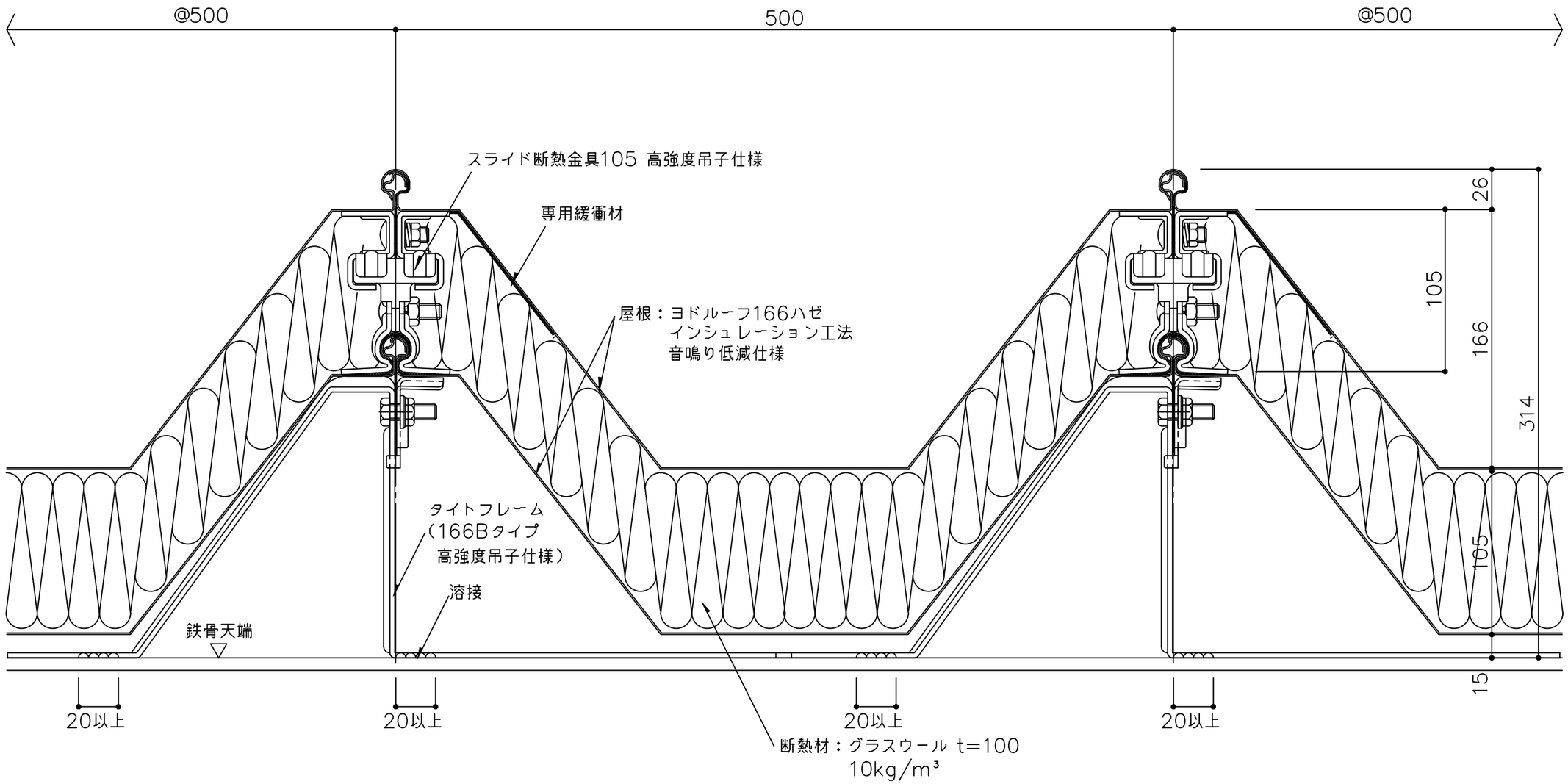

備考	名称	日付	図面No.	
	ヨドルーフ166ハゼ インシュレーション工法　高強度吊子·音鳴り低減仕様	2025.10.1	166IN002	YODOKO
	図面名 一般部詳細図	縮尺 1/3		