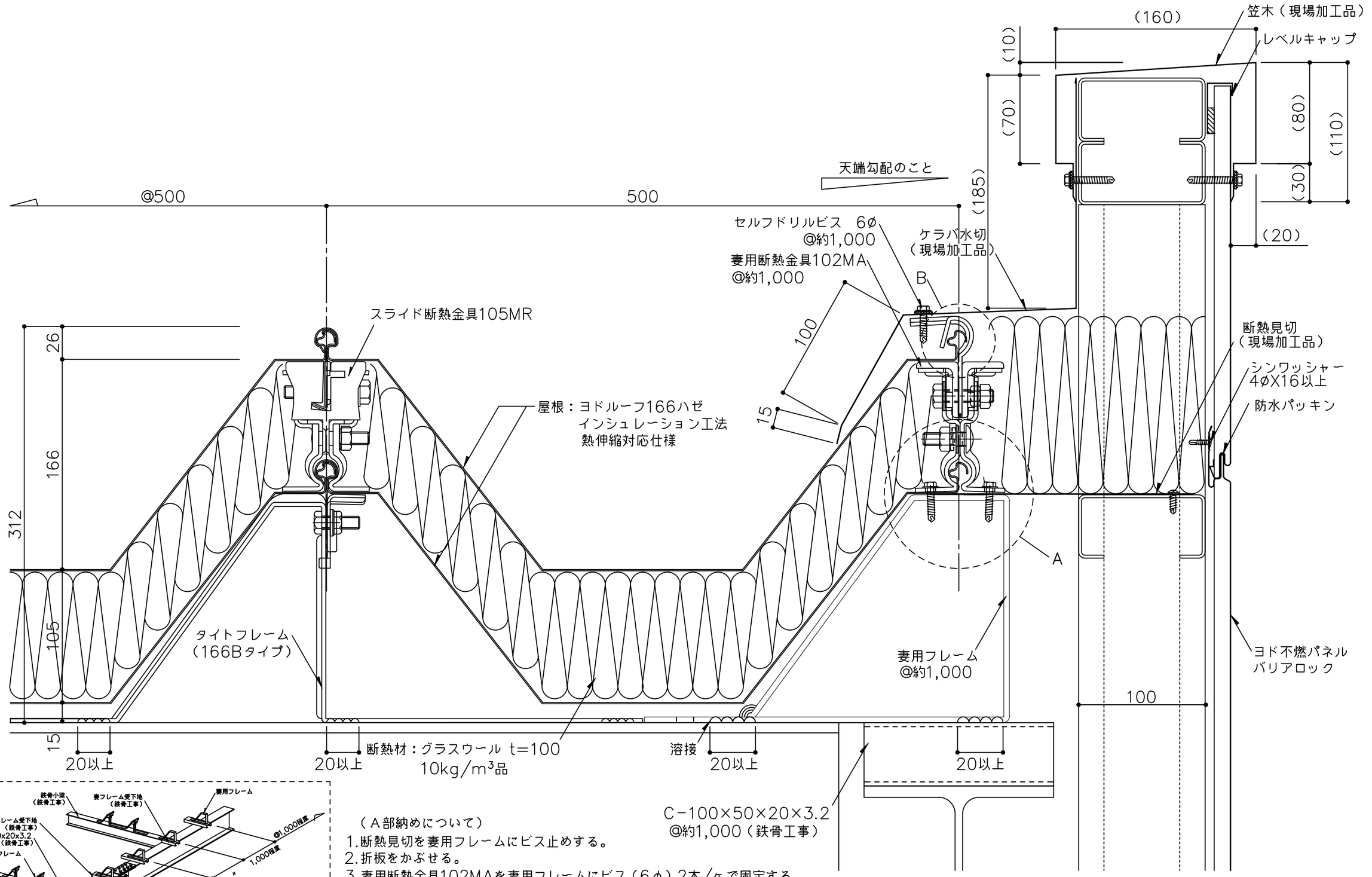

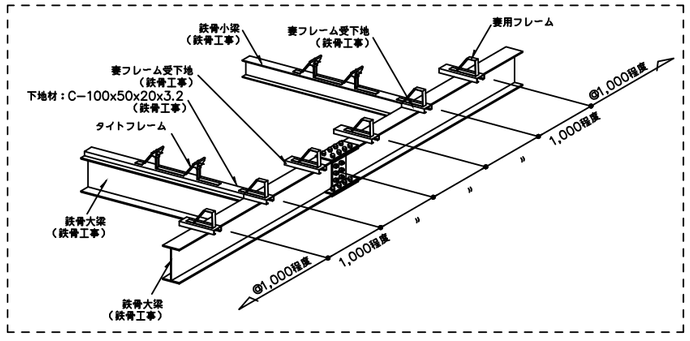

（Ａ部納めについて）

1.断熱見切を妻用フレームにビス止めする。
2.折板をかぶせる。
3.妻用断熱金具102MAを妻用フレームにビス（6φ）2本/ヶで固定する。

（Ｂ部納めについて）

1.妻用断熱金具の爪部をハンマー等で、ハゼ部がしっかり止まるまで曲げて下さい。

※ケラバ端部には妻用断熱金具102MAを御使用ください。

※１　外部の締結ビスは、座金、パッキン付きビス（5φ以上）をご使用下さい。
※２　外部の金物は溶融亜鉛めっき品を使用してください。
（　　）寸法は、設計による。

備考	名称	ヨドルーフ166ハゼ　インシュレーション工法　熱伸縮対応仕様	日付	2025.10.1	図面No.	166IH302	YODOKO
	図面名	ケラバ部詳細図ーパラペットー	縮尺	1/3			