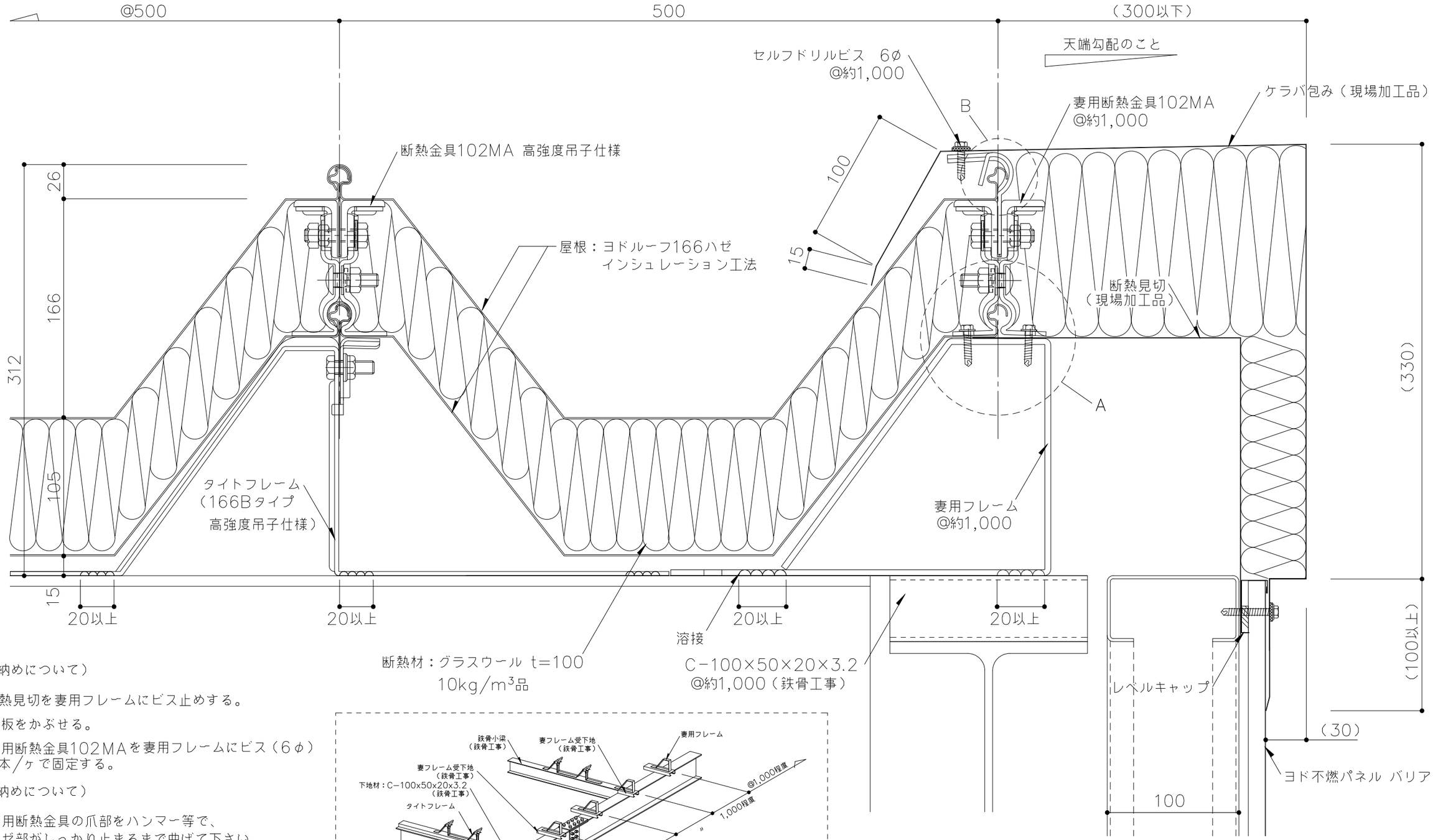

（A部納めについて）

1. 断熱見切を妻用フレームにビス止めする。
2. 折板をかぶせる。
3. 妻用断熱金具102MAを妻用フレームにビス（6φ）2本／ヶで固定する。

（B部納めについて）

1. 妻用断熱金具の爪部をハンマー等で、ハゼ部がしっかり止まるまで曲げて下さい。

※ケラバ端部には妻用断熱金具102MAを御使用ください。

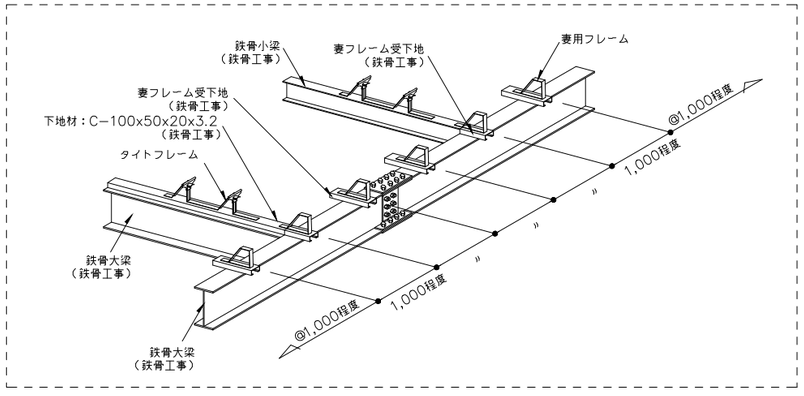

※1　外部の締結ビスは、座金、パッキン付きビス（5φ以上）をご使用下さい。
※2　外部の金物は溶融亜鉛めっき品を使用してください。
（　　）寸法は、設計による。

備考	名称	ヨドルーフ166ハゼ インシュレーション工法法 高強度吊子仕様	日付	2025.10.1	図面No.	16610303	YODOKO
	図面名	ケラバ部詳細図－ケラバ包み－	縮尺	1/3			