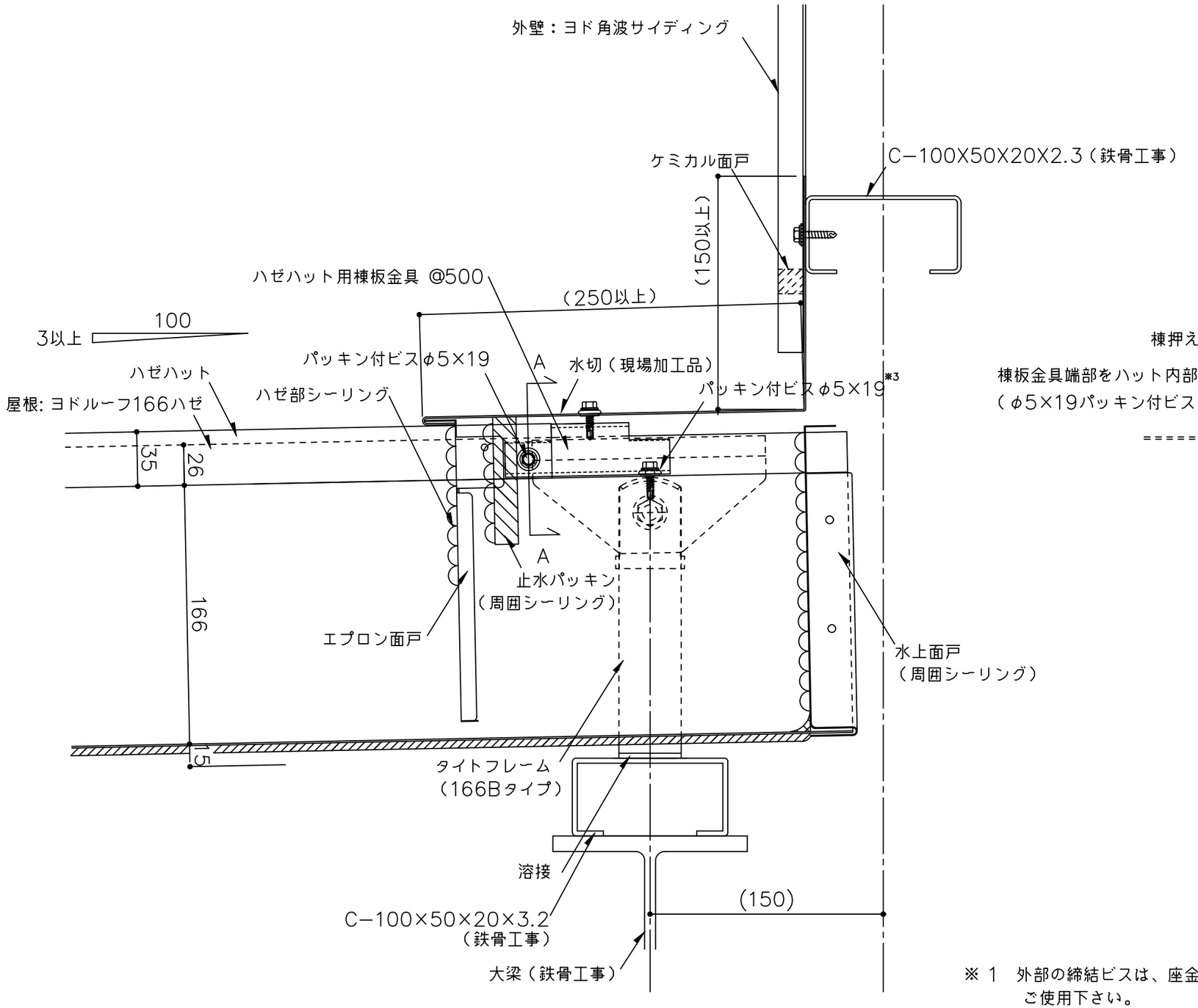

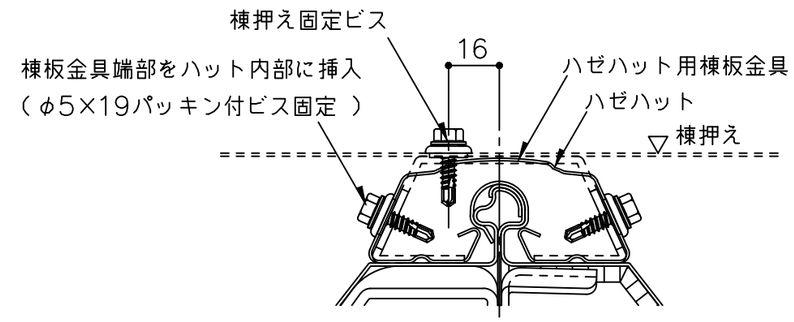

A−A 断面

※ 1　外部の締結ビスは、座金、パッキン付きビス(5φ以上)をご使用下さい。

※ 2　外部の金物は溶融亜鉛めっき品を使用して下さい。

※ 3　ハゼハット用棟板金具は、パッキン付ビスφ5×19で屋根材・タイトフレームに固定して下さい。

（　）寸法は、設計による。

備考	名称	日付	図面No.	
	ヨドルーフ166ハゼ　ハット型	2025.10.1	166HAT501	YODOKO
	図面名 壁取合詳細図 − 水上 −	縮尺 1/3		