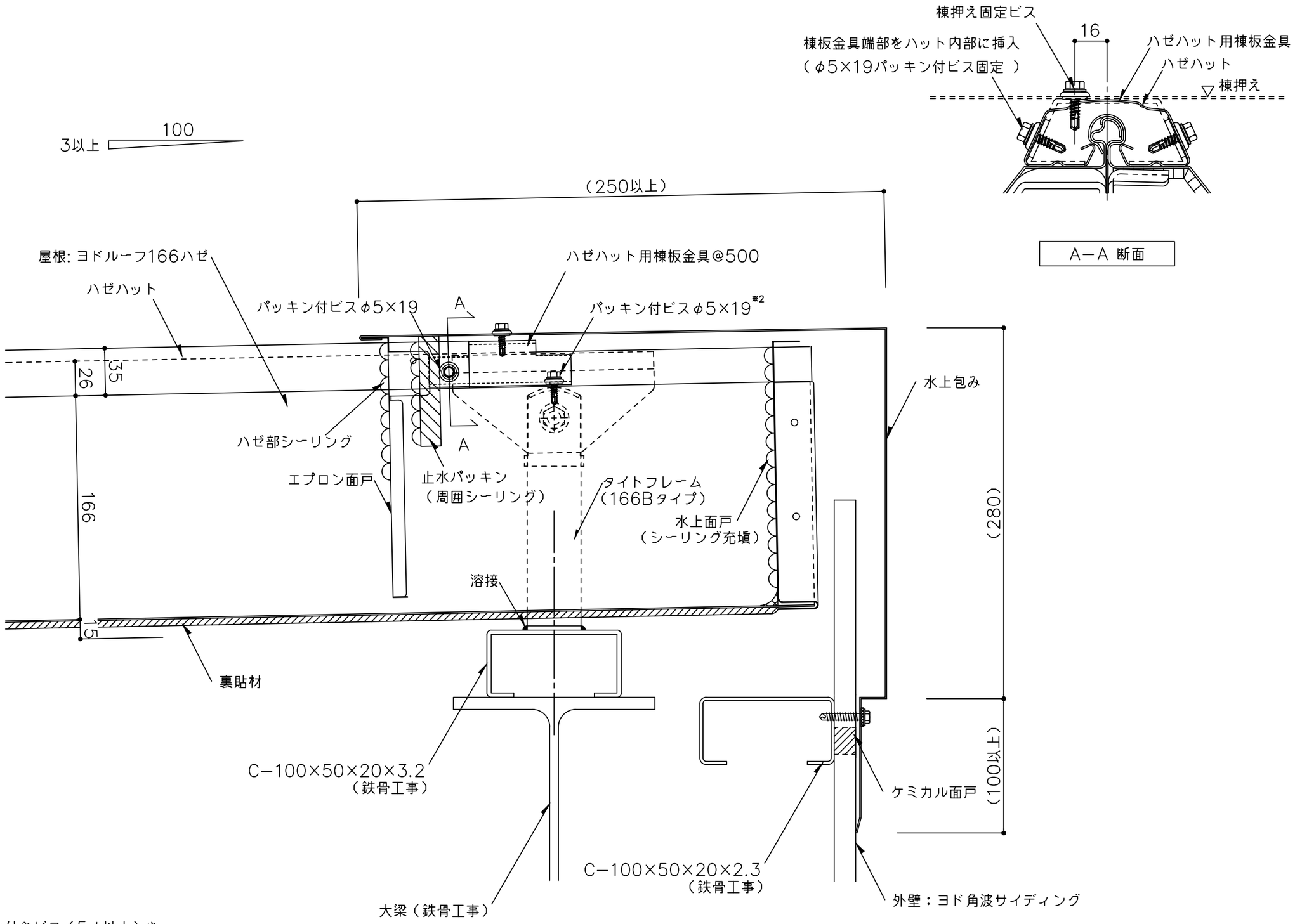

※ 1　外部の締結ビスは、座金、パッキン付きビス（5φ以上）を
　　ご使用下さい。
※ 2　ハゼハット用棟板金具は、パッキン付ビスφ5×19で屋根材・タイトフレーム
　　に固定して下さい。

（　　）寸法は、設計による。

備考	名称	ヨドルーフ166ハゼ ハット型	日付 2025.10.1	図面 No. 166HAT401	YODOKO
	図面名	水上部詳細図－水上包み－	縮尺 1/3		