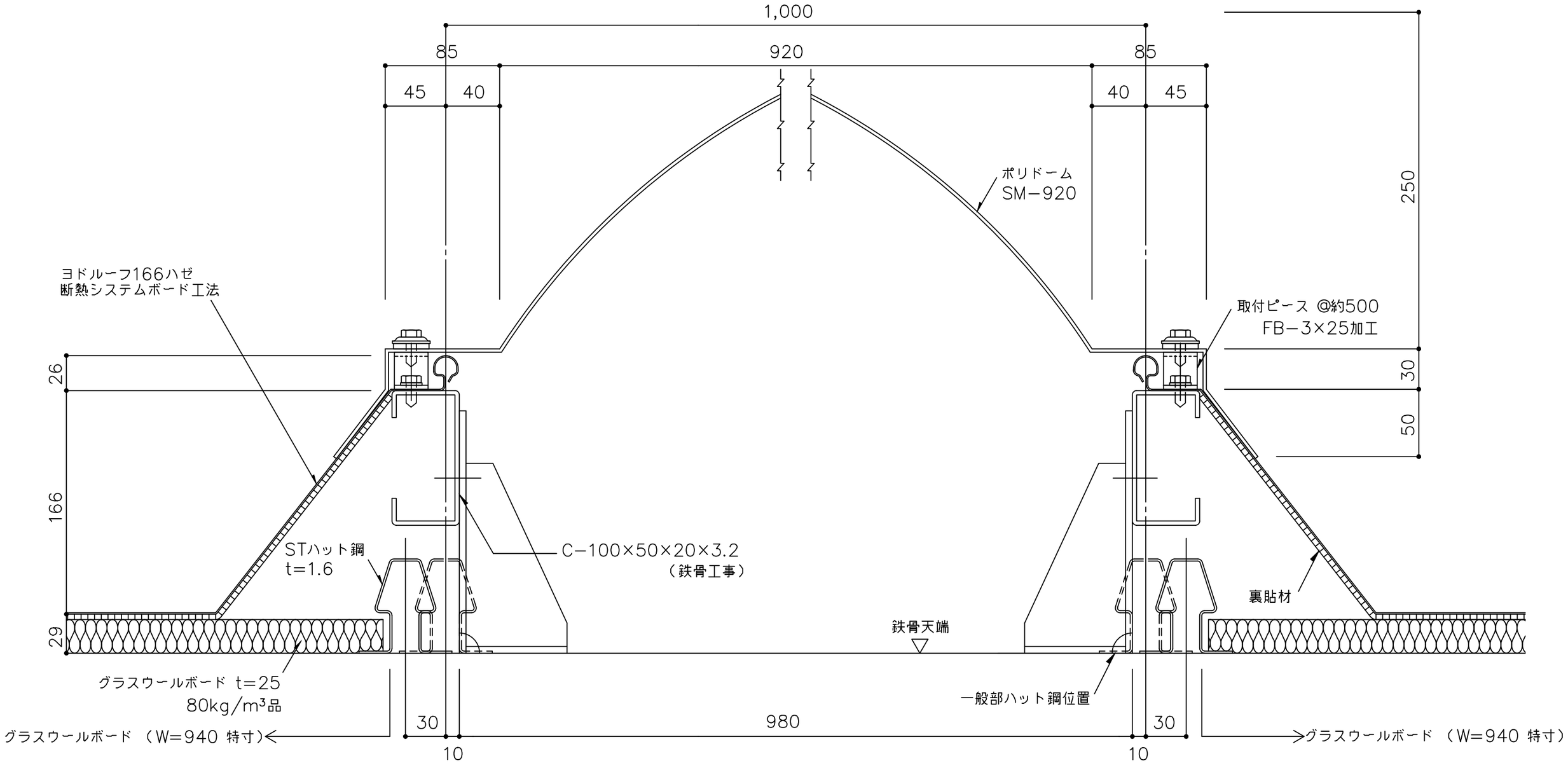

※１　外部の締結ビスは、座金、パッキン付きビス（5φ以上）をご使用下さい。

※２　外部の金物は溶融亜鉛めっき品を使用してください。

備考	名称 ヨドルーフ166ハゼ 断熱システムボード工法	日付 2025.10.1	図面 No. 166B0603	YODOKO
	図面名 明り採り詳細図－ポリドーム（1）－	縮尺 1/3		