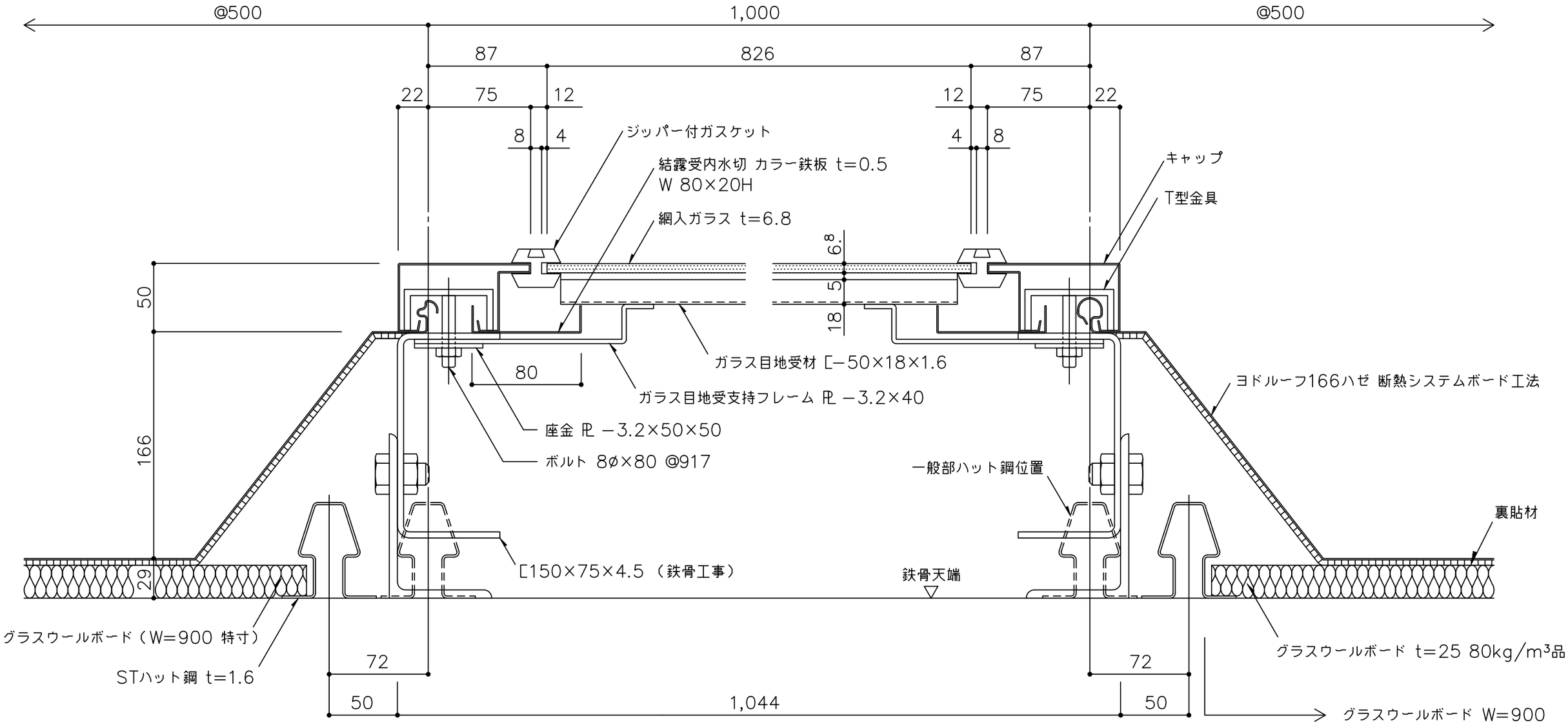

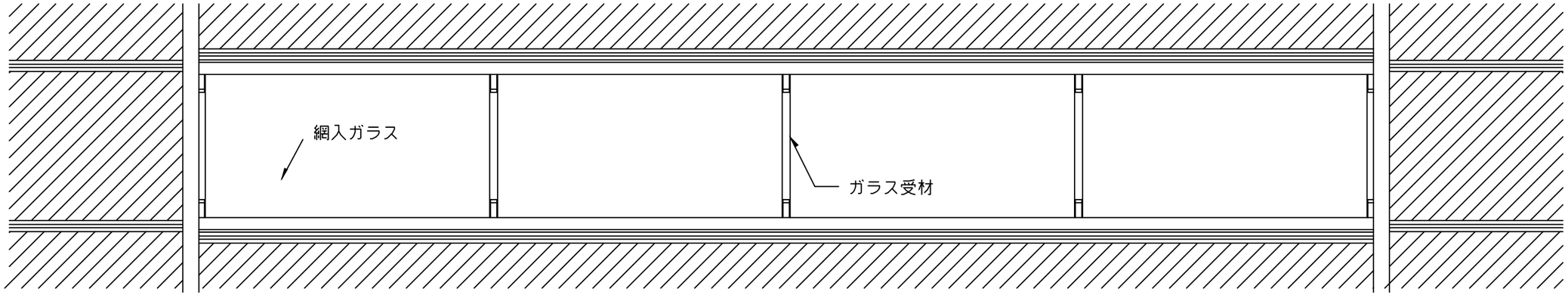

水勾配

備考	名称	ヨドルーフ166ハゼ 断熱システムボード工法	日付 2025.10.1	図面No. 166B0601	YODOKO
	図面名	明り採り詳細図－ヨドスカイライト（1）－	縮尺 1/3		