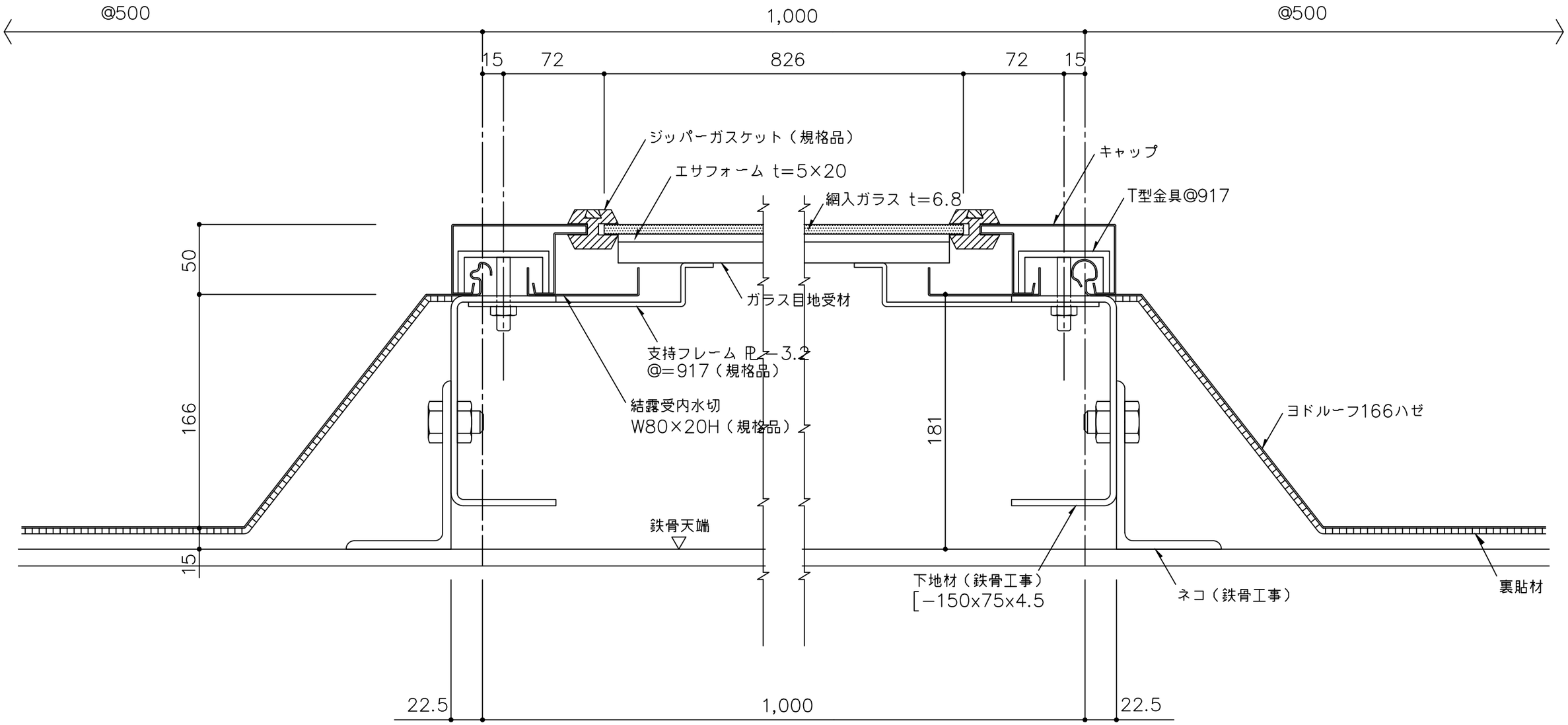

備考	名称	日付	図面No.	
	ヨドルーフ166ハゼ	2025.10.1	16600601	YODOKO
	図面名 明り採り詳細図－ヨドスカイライト（1）－	縮尺 1/3		