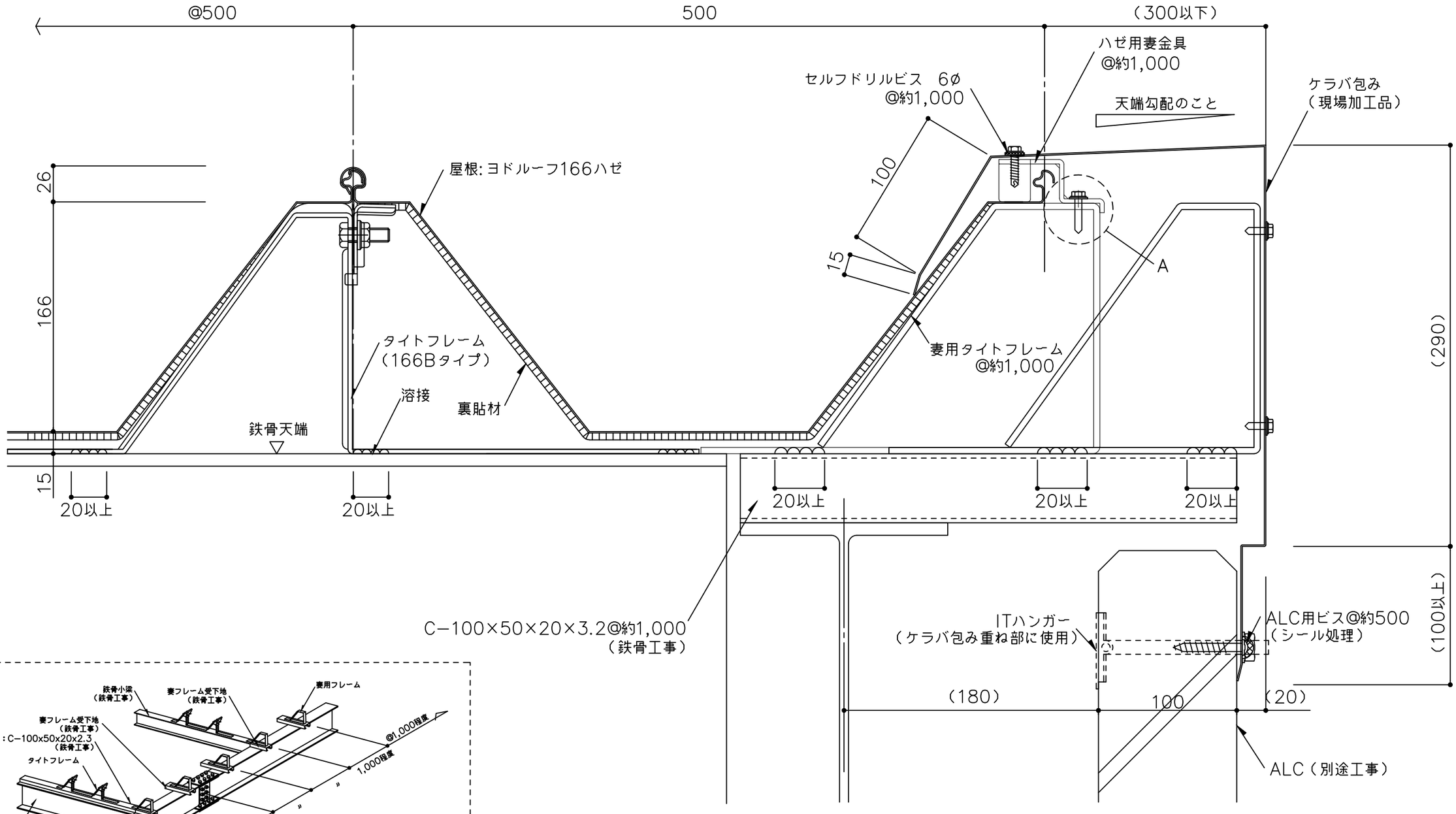

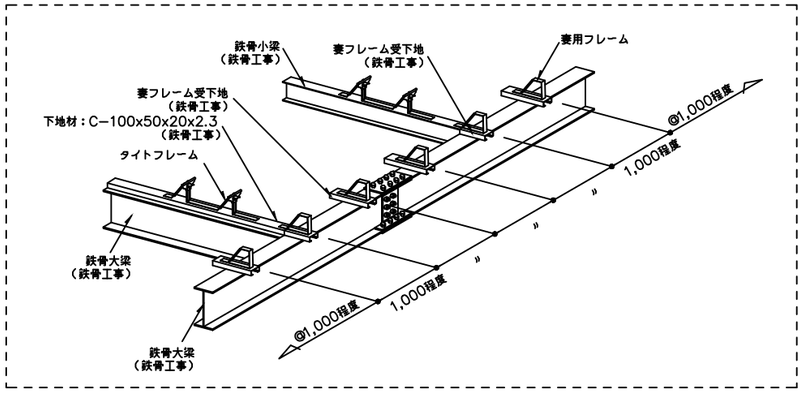

（Ａ部納めについて）

- ハゼ用妻金具を妻用フレームにビス（6φ）2本／ヶで固定する。

※１　外部の締結ビスは、座金、パッキン付きビス（5φ以上）をご使用下さい。

※２　外部の金物は溶融亜鉛めっき品を使用してください。

（　　）寸法は、設計による。

備考	名称	日付	図面No.
	ヨドルーフ166ハゼ	2025.10.1	16600304
	図面名 ケラバ部詳細図－ケラバ包み ALC（1）－	縮尺 1/3	

YODOKO